VT TV VIDEOTON
SZÁMÍTÁSTECHNIKAI GYÁRA

VIDEOTON
Számitástechnikai Gyára

Azonositó
Identifier 210 07276 2X
Identnummer
Идентификатор

Felhasználói rajzgyüjtemény
File of user's drawings
Anwenderzeichnungsalbum
Альбом чертежей

Megnevezés
Description IBM 3278 KOMPATIBILIS VIDEOTERMINÁL
COMPATIBLE VIDEOTERMINAL (VDN)
Benennung KOMPATIBEL VIDEOTERMINAL
Наименование ПОЛНОСТЬЮ СОВМЕСТИМ. ВИДЕОТЕРМИНАЛ

VDN 110	21 50984 000 21 50984 600 21 50984 700
VDN 111	21 50985 000 21 50985 600 21 50985 700
VDN 75	21 50986 000 21 50986 600 21 50986 700
VDN 76	21 50987 000 21 50987 600 21 50987 700
VDN 41B	21 50965 000 21 50965 600 21 50965 700
VDN 42B	21 50964 000 21 50964 600
VDN 43B	21 51013 000 21 51013 600
VDN 44B	21 51011 000 21 51011 600
VDN 52M1	21 51012 000 21 51012 600 21 50835 700

MH. 712 522 00A

SZÓTÁR A FELH.RGY-K-HEZ
DICTIONARY TO USER'S DRAWING COLLECTION
WÖRTERBUCH DES ANWENDERZEICHNUNGSALBUM
СЛОВАРЬ ДЛЯ ИСПОЛЬЗОВАНИЯ АЛЬБОМА ЧЕРТЕЖЕЙ

Átvágások	Throughcuts	Durchschnitte	Перерезы
Átkötési táblázat	Table of jumperings	Überbrückungstabelle	Таблица перемычек
Alkatrész oldal	Component side	Bestückungsseite	Сторона комп. элементов
Alátét	Washer	Scheibe	Шайба
Anya	Nut	Mutter	Гайка
Alkatrész	Component	Bauelement	Комплектующий элемент
Azonosító	Identifier	Identnummer	Идентификатор
Beállítás	Adjusting	Einstellung	Настройка
Biztosíték	Fuse	Sicherung*	Предохранитель
Biztosíték ház	Fuse housing	Sicherungsgehäuse	Корпус предохранителя
Bekötőhuzal	Connecting wire	Anschlußdraht	Соединительный провод
Beültetési rajz	Component layout	Bestückungsplan	Монтажная схема
Csatlakozó dugó	Connectorplug	Anschlußstecker	Соединительная вилка
Csatlakozó hüvely	Connector sleeve	Anschlußbuchse	Разъем штепсельный
Csavar	Screw	Schraube	Винт
Címke	Label	Etikett	Этикетка
Dióda	Diode	Diode	Диод
Darabszám	Piece	Stück	Количество
Darabjegyzék	Part list	Stückliste	Спецификация
Dátum	Date	Datum	Дата
Eltérítő tekercs	Deflecting coil	Ablenkspule	Отклоняющая катушка
Erősáramú szerelvény	Power Supply Assembly	Starkstromarmatur	Арматура сильного тока
Ellenőrző utasítás	Control instructions	Prüfbefehl	Контрольные указания
Ellenállás	Resistor	Widerstand	Резистор

Ellenőrizte	Checked by	Kontrolliert von	Проверил
Forrasztási oldal	Solder-side	Lötseite	Сторона спайки
Foglalat	Socket	Fassung	Оправа
IC foglalat	IC Socket	IC-Fassung	Патрон ИС
Forrcsücs	Solder ear	Lötöse	Точка пайки
Fejlődési Áll. Táblázat	Development state	Entwicklungsstand	Таблица состояния разработки
Gumigyűrű	Rubber ring	Gummiring	Резиновой кольцо
Gyűjtősin	Collecting bar	Sammelschiene	Собирательная шина
Hálóellenállás	Network resistor	Netz-Widerstand	Сетевой резистор
Hálózati trafó	Mains transformer	Netztransformator	Сетевой трансформатор
Huzalozott	Wired	Verdrahtet	Проволочный
Huzalozás	Wiring	Verdrahtung	Монтаж проводки
Huzal	Wire	Draht	Проволка
Induktivitás	Inductivity	Induktivität	Индуктивность
Index	Index	Index	Индекс
Integrált ák.	Integrated circuit	Integrierte Schaltung	Интегральная схема
Jeltáblázat	Signal table	Signaltabelle	Таблица сигналов
Jelmagyarázat	Signal explanation	Zeichenerklärung	Условные обозначения
Kvarc	Quartz	Quarz	Кварц
Kétpólusú rövidzár	Two poles short-circuit	Zweipoliger kurzschluß	Двухполюсное замыкание
Képcsőfoglalat	Tube socket	Bildröhrenfassung	Оправа кинескопа
Kábelsaru	Cable joint	Kabelschuh	Кабельный наконечник
Kondenzátor	Capacitor	Kondensator	Конденсатор
Kártya	Circuit board (PCB)	Steckeinheit (STE)	ТЭЗ
Kapcsolási rajz	Circuit diagram	Schaltplan	Схема принципиальная
Készítette	Made by...	Bearbeiter...	Изготовил
Lapszám	Page number	Blattnummer	Страница

Logikai rajz	Logic diagram	Logisches Schema	Логическая схема
Memória	Memory	Speicher	Память
Megnevezés	Description	Bezeichnung	Наименование
Mennyiség	Quantity	Menge	Количество
Mikroprogramtár	Microprogram store	Mikroprogrammspeicher	Микропрограм.запоминающее устр.
Mértékegység	Measurement unit	Maßstab	Мера
Megjegyzés	Note	Bemerkung	Примечание
Módosítást követő lap	Modification register sheet	Änderungsverzeichnis	Лист учета изменений
PROM	PROM	PROM (programmierbarer Nur-Lese-Speicher)	ППЗУ
Pólus	Pole	Pol	Контакт
Pozíciójelölés	Position marking	Position-Bezeichnung	Обозначение позиции
X-pólusú csatlakozó	X-poles connector	X-poliger Anschlußstecker	X-контактный разъем
Relé	Relay	Relais	Реле
RAM	RAM	RAM (Direktzugriffsspeicher)	Память с произвольным доступом
Rögzítő szalag	Retainer band	Befestigungsband	Фиксирующая лента
Rajzszám	Drawing number	Zeichnungsnummer	Номер чертежа
Szerelési rajz	Mounting plan	Montageplan	Схема сборная
Szerszámkészlet	Toolskit	Werkzeugsatz	Набор инструментов
Szigetelő gyöngy	Insulating bead	Isolierperle	Изолирующее стекло
Szigetelőpersely	Insulating pipe	Isolierschlauch	Изолирующая гильза
Tokozott ellenállás	Resistor in case	Widerstand im Gehäuse	Резистор в корпусе
Tőcsavar	Stud	Stiftschraube	Шпилька
Transzformátor	Transformer	Transformator	Трансформатор
Tápsin	Bus bar	Versorgungsschiene	Шина питания
Tranzisztor	Transistor	Transistor	Транзистор

Tételszám	Batch number	Postennummer	Количество статей
Tekercs	Coil	Spule	Катушка
Végbemérési utasítás	Final testprocedure	Meß- und Prüfanleitung	Инструкция к измерению
Ventillátor	Fan	Lüfter	Вентилятор

MÓDOSÍTÁST KÖVETŐ LAP

II. 1. melléklet

Módosítás utasítás (29–44)	Mini index (45 46)	Új index (47–49)	Állapot	Módosítás-ügyintézője	Dátum	Engedélyezte	Dátum (50–55)	Sorszám (56 57)

Megjegyzések (58–80)

T5 62

Jel (1–4)	Azonosító (5–14)	Ind. (15–17)	FK. (18–20)	Megnevezés (21–38)	Megjegyzés	Készítette	Dátum	Ellenőrizte	Dátum	Lapsz.
G111	2150984000003		295	VDN 110 kártya	52578	Simon J.	83.06.28			01.06

DARABJEGYZÉK LAP

Azonosító (21–30)	Mini index (31 32)	FK. (33–35)	Megnevezés (36–53)	Formátum	Állapot
2150994600		945	VDN 110 kártya bej.		
2150984700		948	VDN 110 kapcs. rajz.		
2171519000		241	VDN 110 Vyák		
2171519960		952	VDN 110 FÁT		
2911403000		573	Int. ák		
2911403003		573	Int. ák		
2911403004		573	Int. ák.		
2911403008		574	Int. ák.		
2911403010		574	Int. ák.		
2911403014		574	Int. ák.		
2911403033		574	Int. ák.		
2911403074		574	Int. ák.		
2911402474		574	Int. ák.		

Tételszám (54–57)	Mennyiség (58–61)	Mértékegység (62 63)	Kód (64 65)	Sorszám (66 67)	Megjegyzés pozíció jelölés (68–80)	
1		Hiv.				
2		Hiv.				
3		1 db				
4		Hiv.				
5		3 db			B10, C3, I2	SN 74 LS 00
6		3 db			C9, D9, H3	SN 74 LS 03
7		2 db			L3, J2	SN 74 LS 04
8						
9		2 db			C1, G1	SN 74 LS 08
10		1 db			F11	SN 74 LS 10
11		2 db			B1, B5	SN 74 LS 14
12		1 db			C2	SN 74 LS 32
13		10 db			B2, B9, D1, D2, D3, G2, G3, I1, I3, J3	SN 74 LS 74
14		1 db			H1	SN 74 S 74

15 62

Jel (1–4)	Azonosító (5–14)	Ind. (15–17)	FK. (18–20)	Megnevezés	Megjegyzés	Készítette	Dátum	Ellenőrizte	Dátum	Lapsz.
G112	2150984000003		295	VDN 110 kártya	52578	Tuska	83.06.27			02.06

DARABJEGYZÉK LAP

Azonosító	Mint index	FK.	Megnevezés	Formátum	Kilapol	Tételszám	Mennyiség	Mértékegység	Kód	Sorszám	Megjegyzés pozíció jelölés	
21 30	31 32	33 35	36 53			54 57	58 61	62 63	64 65	66 67	80	
2911403085		574	Int. ák.			15	3 db				A1, A2, A3	SN 74 LS 89
2911403086		574	Int. ák.			16	3 db				C10, C11, H2	SN 74 LS 86
2911403138		574	Int. ák.			17	1 db				F10	SN 74 LS 138
2911402538		574	Int. ák.			18	1 db				K3	SN 74 S 138
2911403139		574	Int. ák.			19	1 db				D4	SN 74 LS 139
1979628000		574	Int. ák.			20	1 db				E11	SN 74 150
2911403153		574	Int. ák.			21	1 db				J11	SN 74 LS 153
1979316000		574	Int. ák.			22	2 db				G11, H11	SN 74 154
2911403157		574	Int. ák.			23	3 db				E1, E2, E3	SN 74 LS 157
2911403163		574	Int. ák.			24	3 db				K2, K11, L11	SN 74 LS 163
2911403175		573	Int. ák.			25	1 db				G7	SN 74 LS 175
2911403193		573	Int. ák.			26	5 db				B4, B5, C5, D10, D11	SN 74 LS 193
2911403240		573	Int. ák.			27	8 db				A10, B6, C6, D5, D6, F7, F6, K6	SN 74 LS 240
2911403244		573	Int. ák.			28	6 db				G6, I6, G5, K5, K7, K8	SN 74 LS 244

T5
62

Jel	Azonosító	Ind.	FK.	Megnevezés	Megjegyzés	Készítette	Dátum	Ellenőrizte	Dátum	Lapsz
1 4	5 14	15 17	18 20							
6	1122150984000	008	295	VDM 110 kártya	52578	Simon J.	830628			0306

DARABJEGYZÉK LAP

Azonosító	Mint index	FK.	Megnevezés	Formátum	Kilapol	Tételszám	Mennyiség	Mértékegység	Kód	Sorszám	Megjegyzés pozíció jelölés	
21 30	31 32	33 35	36 53			54 57	58 61	62 63	64 65	66 67	80	
2911403280		573	Int. ák.			29	1 db				F5	SN 74 LS 280
2911403374		573	Int. ák.			30	2 db				C7, D7	SN 74 LS 374
2911502091		573	Int. ák.			31	3 db				A1, A2, A3	D2125A
2911501014		573	Int. ák.			32	6 db				A4 - A9	D2148H
						33						
2912001471		551	Ellenállás 470 Ohm 5% 0,25W			34	7 db				R2, R3, R7, R19-R22	R510
2912001102		551	Ellenállás 1 KOhm 5% 0,125W			35	16 db				R1, R4-R6, R8-R15, R17, R18, R24, R23	
2912286003		558	Ellenállás hálózat 1 KOhm			36	5 db				RN1 - RN5	W 9045
1931753000		412	Wrapping huz. Ø0,25mm			37	10 mm					
2913341100		544	Kondenzátor 10 pF/0,5 500V			38	1 db				C7	TRM Ø4
2913376221		544	Kondenzátor 220 pF ±20% 160V			39	2 db				C9, C10	TRM DST 2000/2
2913273103		544	Kondenzátor 10 nF 10% 50V			40	1 db				C8	MKFM T1000/2 5x5x2,5

T5
62

Jel	Azonosító	Ind.	FK.	Megnevezés	Megjegyzés	Készítette	Dátum	Ellenőrizte	Dátum	Lapsz
1 4	5 14	15 17	18 20							
6	1122150984000	008	295	VDM 110 kártya	52578	Simon J.	830628			0406

FNyV 11. — R 86

DARABJEGYZÉK LAP

Azonosító	Mini index	FK.	Megnevezés	Formátum	Állapot	Tételszám	Mennyiség	Mértékegység	Kód	Sorszám	Megjegyzés pozíció jelölés	
1 30	31 32	33 35	36 53			54 57	58 61	62 63	64 65	66 67	68 80	
291 3339473		544	Kondenzátor 47 µF 40 V +80-20%			41	35 db				C11 - C45	FSM
291 5077236		549	Kondenzátor 22 µF ±20% 16 V			42	4 db				C3, C4, C5, C6	
291 3078287		549	Kondenzátor 220 µF ±20% 20 V			43	2 db				C1, C2	
291 4250032		537	Kristály 18867,0 K			44	1 db				X1	XS 2803
291 5085031		401	50 p. csatlakozó			45	2 db				CD2; CD3	BEIG 65823-091
291 5082020		401	Csatl. dugásdu. 4p 5A			46	1 db				CD1	
167 2862000		281	NEKTRON tápegysz.			47	2 db				BB1, BB2	
291 1901027		579	16 lábú IC fogl.			48	10 db				B3, B7, C4, E9, F9, G9, I7, I9, J9, J10	
110 0042024		411	Ónozott Cu huzal ø 0,5			49	60 mm				4x10 mm + 20 mm	TB1; TB2; TB3;
291 1532012		281	Programozott IC			50	1 db				C4	82 S 123
291 1553098		281	Programozott IC			51	1 db				B3	82 S 129
291 1553099		281	Programozott IC			52	1 db				B7	82 S 129

T5
62

Jel	Azonosító	Ind.	FK.	Megnevezés	Megjegyzés	Készítette	Dátum	Ellenőrizte	Dátum	Lapsz
1 4	5 14	15 17	18 20							
6112	2150994000	00	8295	VDU 110 kártya	52578	Simon J.	830628			05 06

DARABJEGYZÉK LAP

Azonosító	Mini index	FK.	Megnevezés	Formátum	Állapot	Tételszám	Mennyiség	Mértékegység	Kód	Sorszám	Megjegyzés pozíció jelölés	
1 30	31 32	33 35	36 53			54 57	58 61	62 63	64 65	66 67	68 80	
291 1553100		281	Programozott IC			53	1 db				E9	82 S 129
291 1553101		281	Programozott IC			54	1 db				F9	82 S 129
291 1553102		281	Programozott IC			55	1 db				G9	82 S 129
291 1553103		281	Programozott IC			56	1 db				I 7	82 S 129
291 1553104		281	Programozott IC			57	1 db				I 9	82 S 129
291 1553105		281	Programozott IC			58	1 db				J 9	82 S 129
291 1553106		281	Programozott IC			59	1 db				J 10	82 S 129
216 2070000		272	Kapcsoló kártya			60	1 db					
291 5075004		402	Kapcsoló			61	2 db				SW1, SW2	
291 4016603		412	PVC szig. csö			62	200 mm				2x60 + 80 mm	
110 0744100		415	Zsugorodó tekercsbő			63	60 mm				4x15 mm	SW1; SW2
811 1410100		276	Hőfoszt. 8 M 3x6			64	3 db					MSZ KGST 2653
831 1310100		276	Kf. alátét M3			65	3 db					MSZ 2236-55
835 1310100		276	Alátét N 3A			66	6 db					MSZ KGST 280-76
829 1210100		276	M. anya 3 H 3			67	3 db					MSZ 2260-5

T5
62

Jel	Azonosító	Ind.	FK.	Megnevezés	Megjegyzés	Készítette	Dátum	Ellenőrizte	Dátum	Lapsz
1 4	5 14	15 17	18 20							
6112	2150994000	00	8295	VDU 110 kártya	52578	Simon J.	830628			06 06

NyV 11. — 78 86

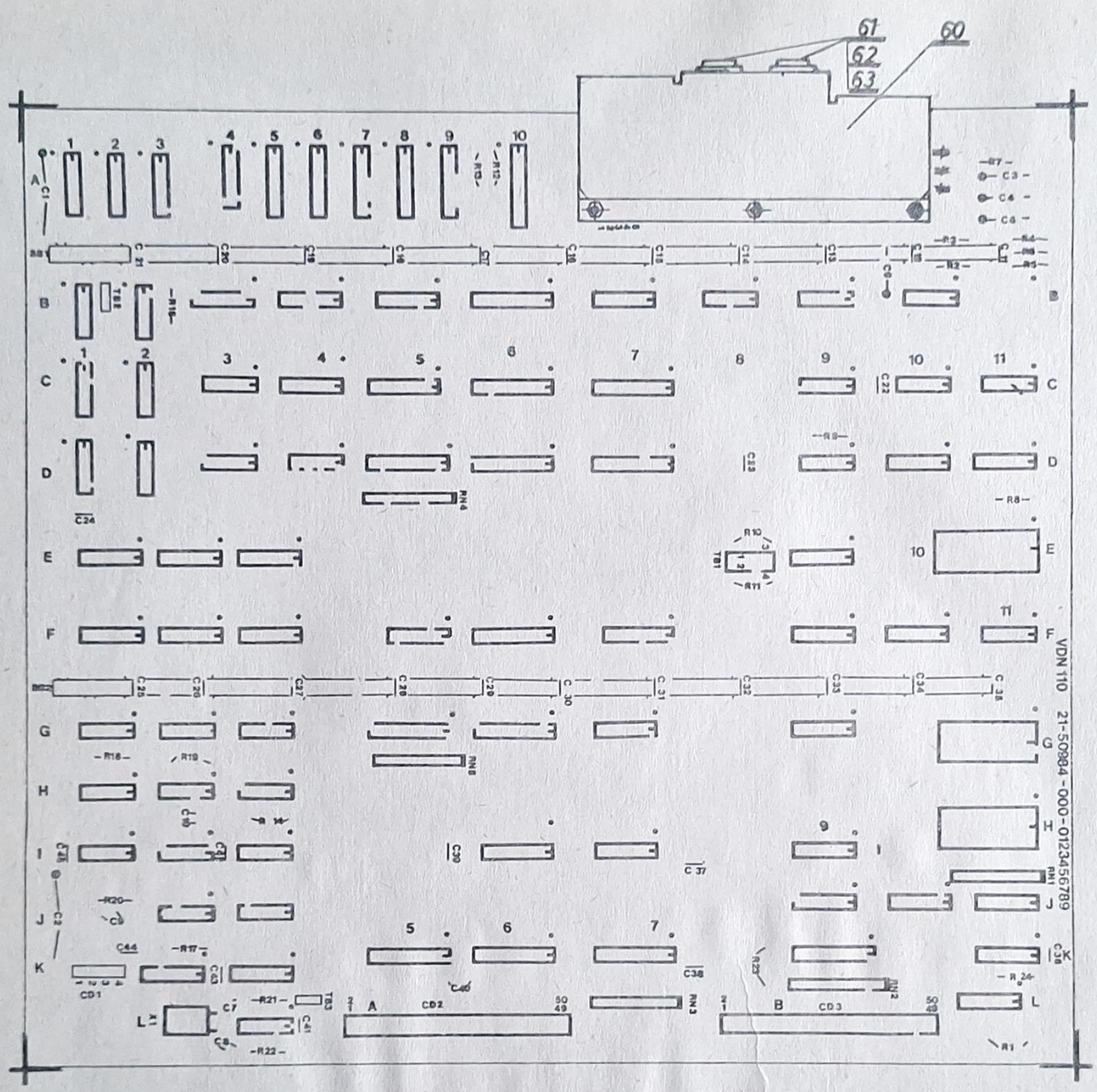

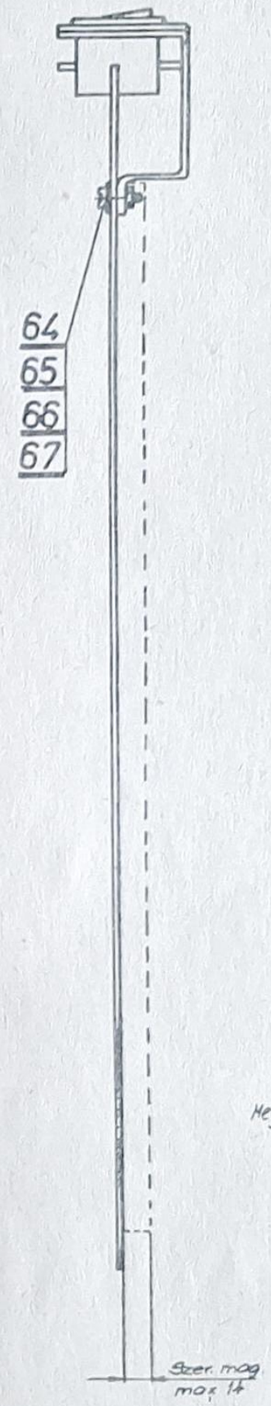

Megjegyzés: 1, A CD3 pozícióba kerülő 50pól. csatlakozó dugójának az LM IC pozíció felőli sorbál beültetéskor 45°-os szögben tereszelni.

2, A B1 poz. IC 14es lábát forrasztási oldalon összekötni a 14-es láb fölött elmenő táp kül. sín pozitív pontjával.

3, A X6-os IC 2-es lábánál jövő C40-es kond. alatt áthaladó fóliát alkatrész oldalon elvágni.

T5
62

21-50984-000	52 570
Meghívó szerelvény	Kerszk. egység
Alkalmazás	

Tervező				Bevonat:	Tűrésmentes méretek szerint	VIDEOTON SZÁMÍTÁSTECHNIKAI GYÁRA	
Tervező							
Szerk.	83.	Simon		Anyag:	M =		
Rajzoló	0630	Kiadó					
Ellenőr				Méret:	Súly:	Lapsz. 1	Összl. lapsz. 1
Szt. v.		Bontó				Rajzszám	Index
				Megnevezés: VDN 110		21-50984600008	

Index	Mód. szám	Módosítás leírása	Bevezette	Dátum	Ellenőr
		Módosítás			

Index	Mód. szám	Módosítás leírása	Bevezetve	Dátum	Ellenőr

Index táblázat

Lap-szám									
2	00A	01B							
3	00A	01B							
4	00A	01B							
5	00A	01B							
6	00A	01B							
7	00A	01B							
8	00A	01B							
9	00A	01B							
10	00A	01B							
11	00A	01B							
12	00A	01B							
13	00A	01B							

T5
62

21-50984-000 — Meghívó szerelvény

52578 — Keresk. egység

Tervező				Bevonat:	Tűrésezetlen mér. szerint	VIDEOTON Számítástechnikai Gyára
Tervező						
Szerk.		Simon		Anyag:		
Rajzoló	83.06.27.	Szakiné				
Ellenőr		Szekeres		Méret:	Súly:	Lapszám: 1 / Össz. lapszám: 15
Oszt. v.		Bartha				RAJZSZÁM / Index
				Megnevezés: VDN 110		21-50984700 01B

2 MICROCONTROLLER

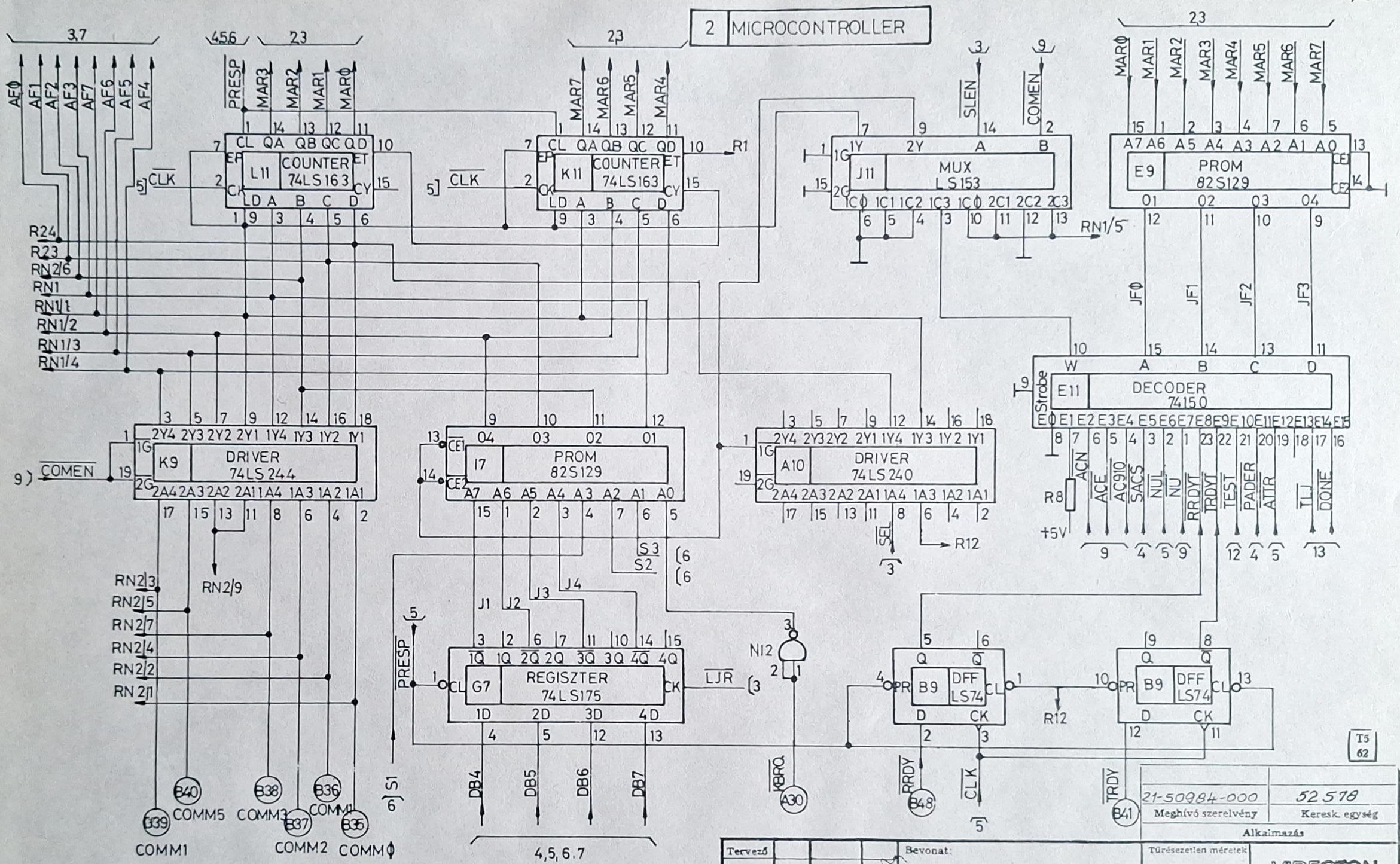

Index	Mód. szám	Módosítás leírása	Bevezette	Dátum	Ellenőr

Módosítás

Tervező			
Tervező			
Szerk.		Simon	
Rajzoló	83 06.22	Szalóné	
Ellenőr		Szekeres	
Oszt. v.		Bartha	

Bevonat:

Anyag:

Méret: Súly:

Megnevezés: VDN 110

21-50984-000	52 578
Meghívó szerelvény	Keresk. egység

Alkalmazás

Tűrésezetlen méretek szerint

M =

VIDEOTON SZÁMÍTÁSTECHNIKAI GYÁRA

Lapsz. 2 Össz. lapsz. 13

Rajzszám: 21-50984700 01 B Index

T5 62

3 MICROPROGRAM STORAGE-CONTROL SIGNALS

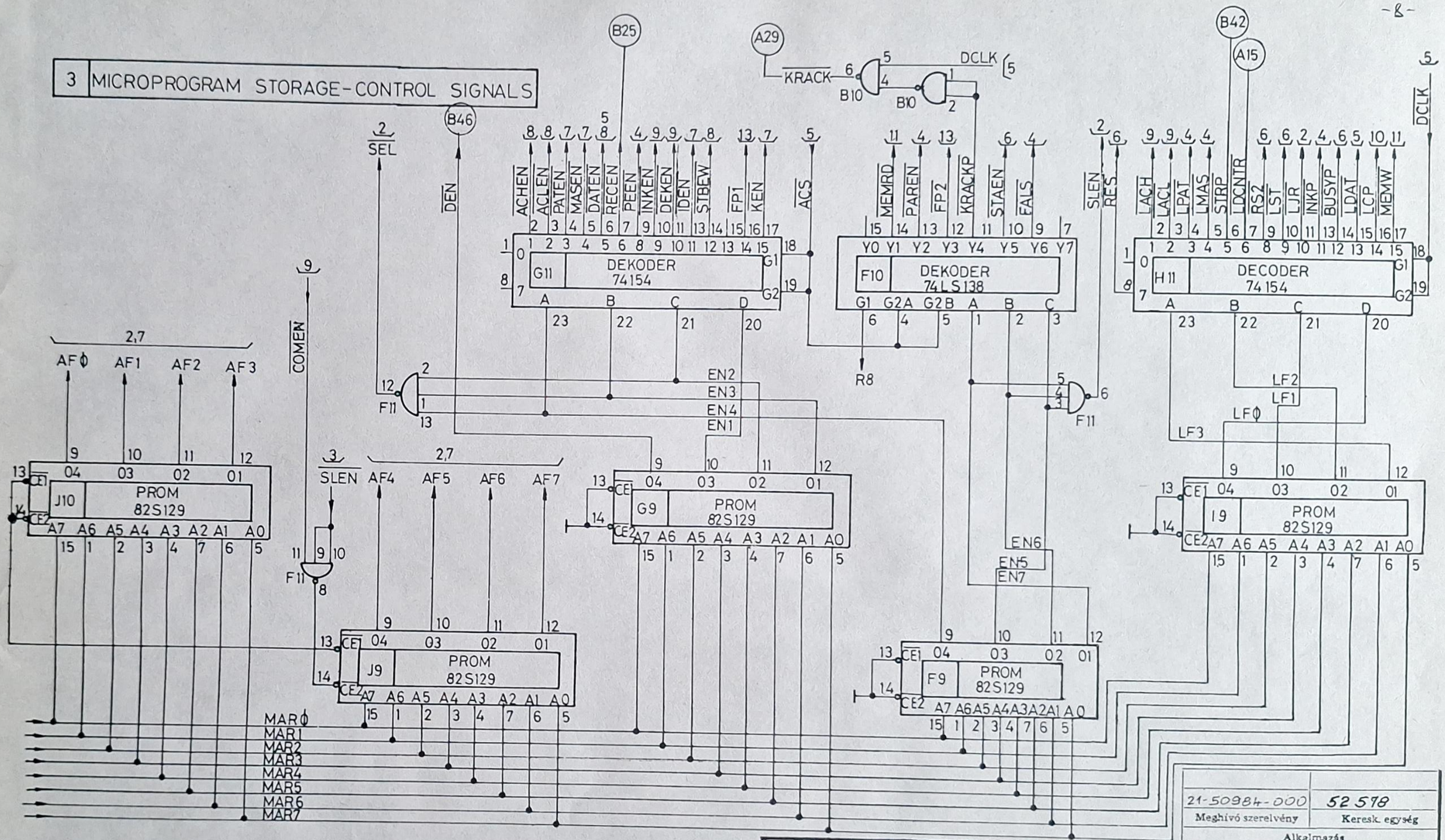

21-50984-000	52 578		
Meghívó szerelvény	Keresk. egység		
Alkalmazás			
Tervező			Bevonat:
Tervező			
Szerk.		Simon	Anyag:
Rajzoló	83 06 23	Szalaine	
Ellenőr		Szekeres	Méret: / Súly:
Oszt. v.		Bartha	
Megnevezés: VDN 110			

Tűrésezetlen méretek szerint

M =

VIDEOTON SZÁMÍTÁSTECHNIKAI GYÁRA

Lapsz. 3 Össz. lapsz. 13

Rajzszám: 21-50984700 Index: 01B

T5 62

Index	Mód. szám	Módosítás leírása	Bevezette	Dátum	Ellenőr

Módosítás

4 MASK & PATTERN REGISTER-COMPARATOR

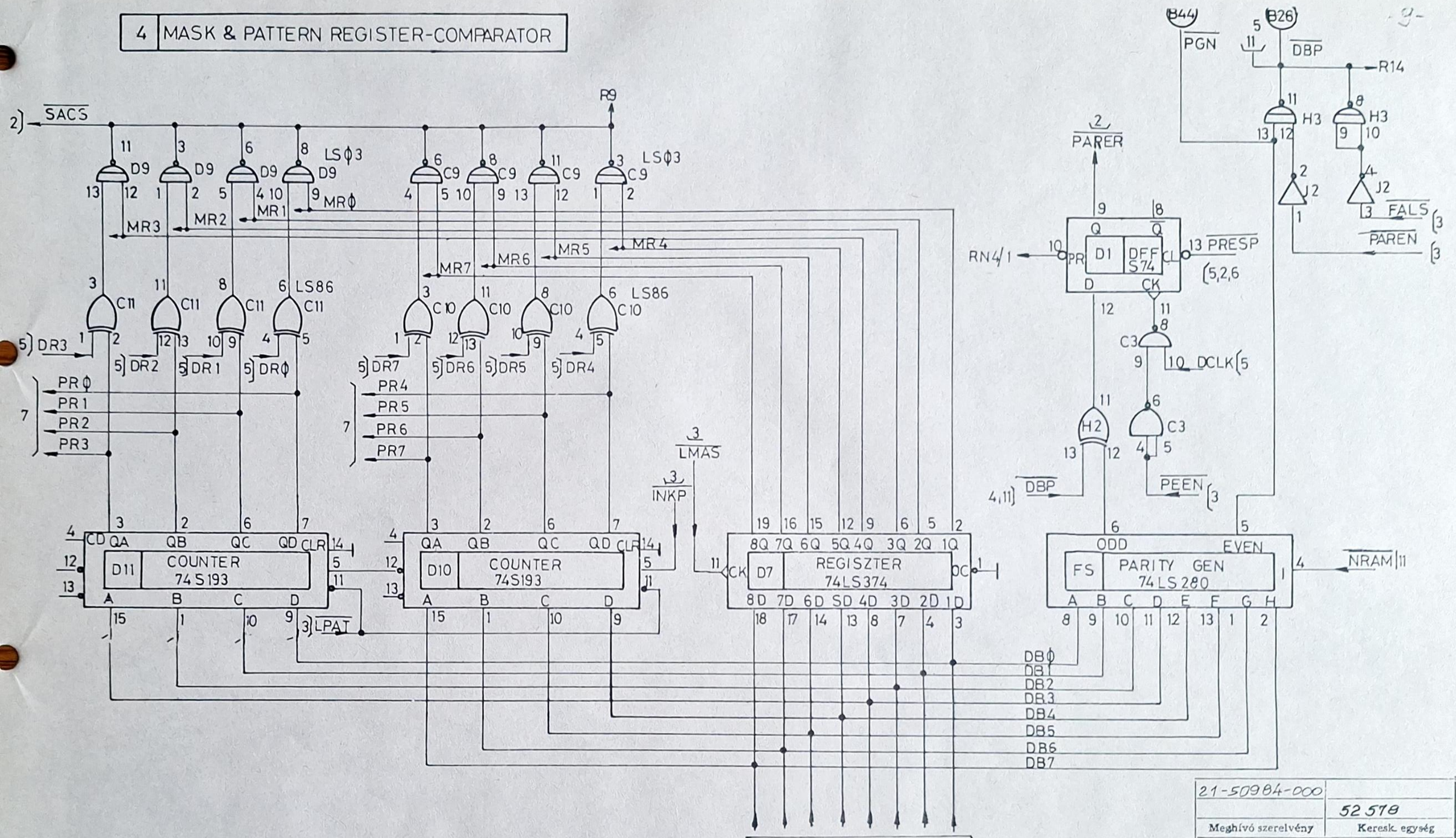

Index	Mód. szám	Módosítás leírása	Bevezette	Dátum	Ellenőr

Módosítás

T5 62

Tervező			
Tervező			
Szerk.		Simon	
Rajzoló	83. 06. 21.	Szalaine	
Ellenőr		Szekeres	
Oszt. v.		Bartha	

Bevonat:

Anyag:

Méret: Súly:

Megnevezés: VDN 110

21-50984-000

Meghívó szerelvény

52 578

Keresk. egység

Alkalmazás

Tűrésezetlen méretek szerint

M =

VIDEOTON SZÁMÍTÁSTECHNIKAI GYÁRA

Lapsz. 4 Össz. lapsz. 13.

Rajzszám 21-50984700018

Index

5 DATA REGISTER-CLOCK GENERATOR

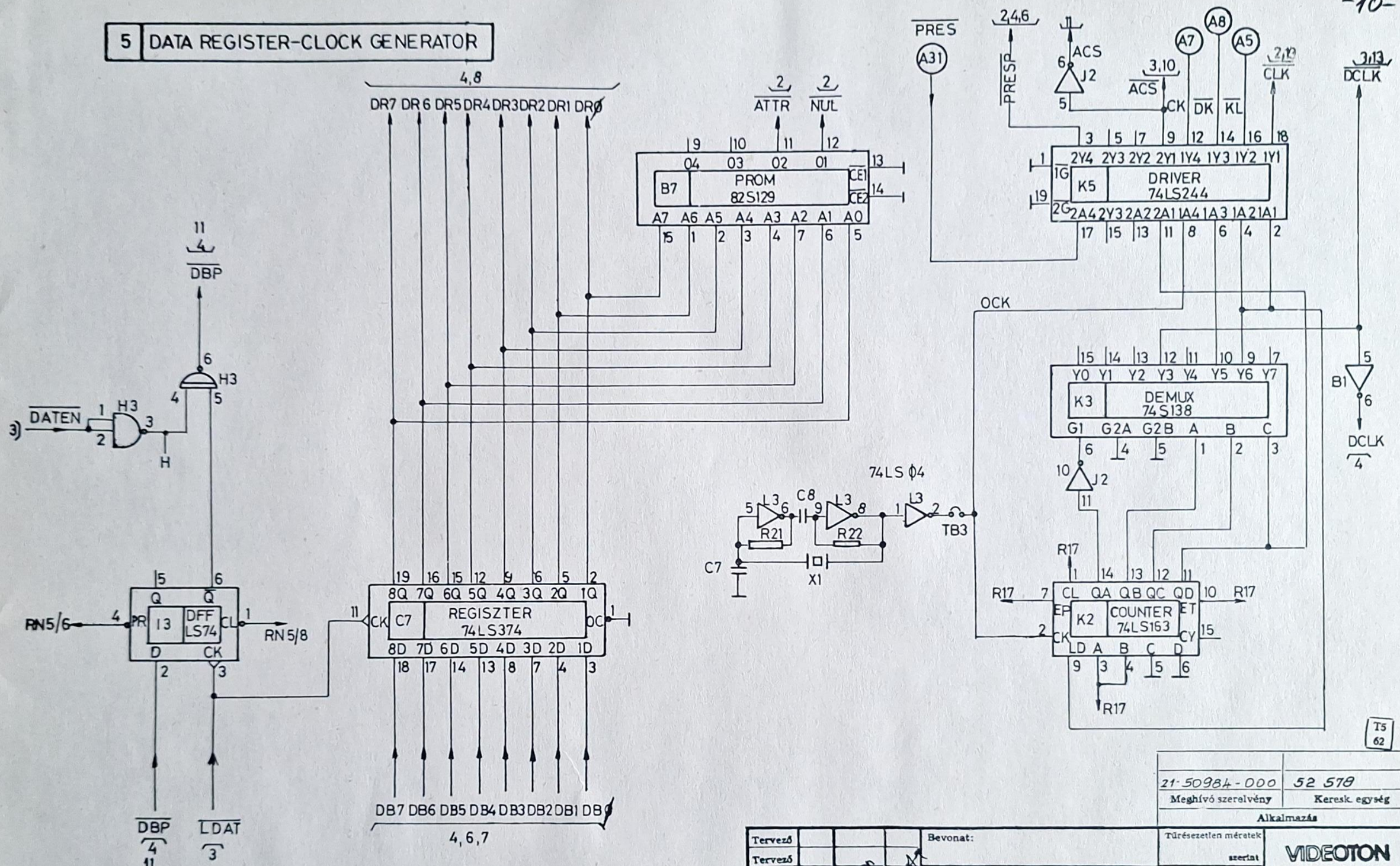

T5 62

21-50984-000	52 578
Meghívó szerelvény	Keresk. egység

Alkalmazás

Tervező				Bevonat:	Tűrésezetlen méretek szerint
Tervező					
Szerk.		Simon		Anyag:	M =
Rajzoló	83 oé. 24	Szalaine			
Ellenőr		Szekeres		Méret:	Súly:
Osztv.		Bartha			

Megnevezés: VDN 110

VIDEOTON SZÁMÍTÁSTECHNIKAI GYÁRA

Lapsz. 5 Össz. lapsz. 13

Rajzszám 21-50984700018 Index

Index	Mód. szám	Módosítás leírása	Bevezette	Dátum	Ellenőr

Módosítás

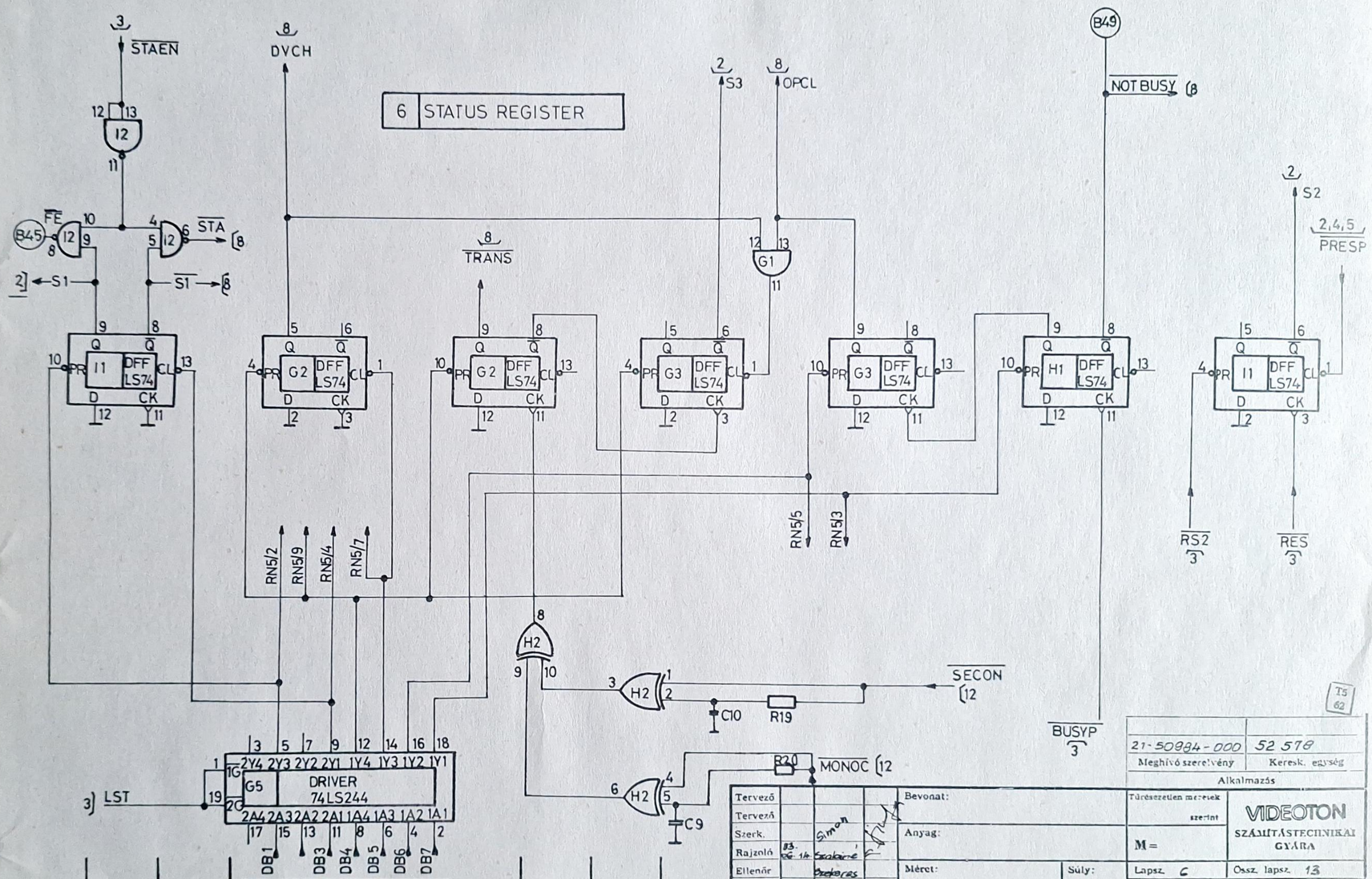

Index	Mód. szám	Módosítás leírása	Bevezette	Dátum	Ellenőr
		Módosítás			

Tervező			Bevonat:
Tervező			
Szerk.		Simon	Anyag:
Rajzoló	83. 06. 14.	Szakáné	
Ellenőr		Szekeres	Méret: / Súly:
Oszt. v.		Bartha	

Megnevezés: VDN 110

21-50984-000	52 578
Meghívó szerelvény	Keresk. egység
Alkalmazás	

Tűrésezetlen méretek szerint M =

VIDEOTON SZÁMÍTÁSTECHNIKAI GYÁRA

Lapsz. 6 | Össz. lapsz. 13

Rajzszám: 21-50984700 | Index: 01B

T5 62

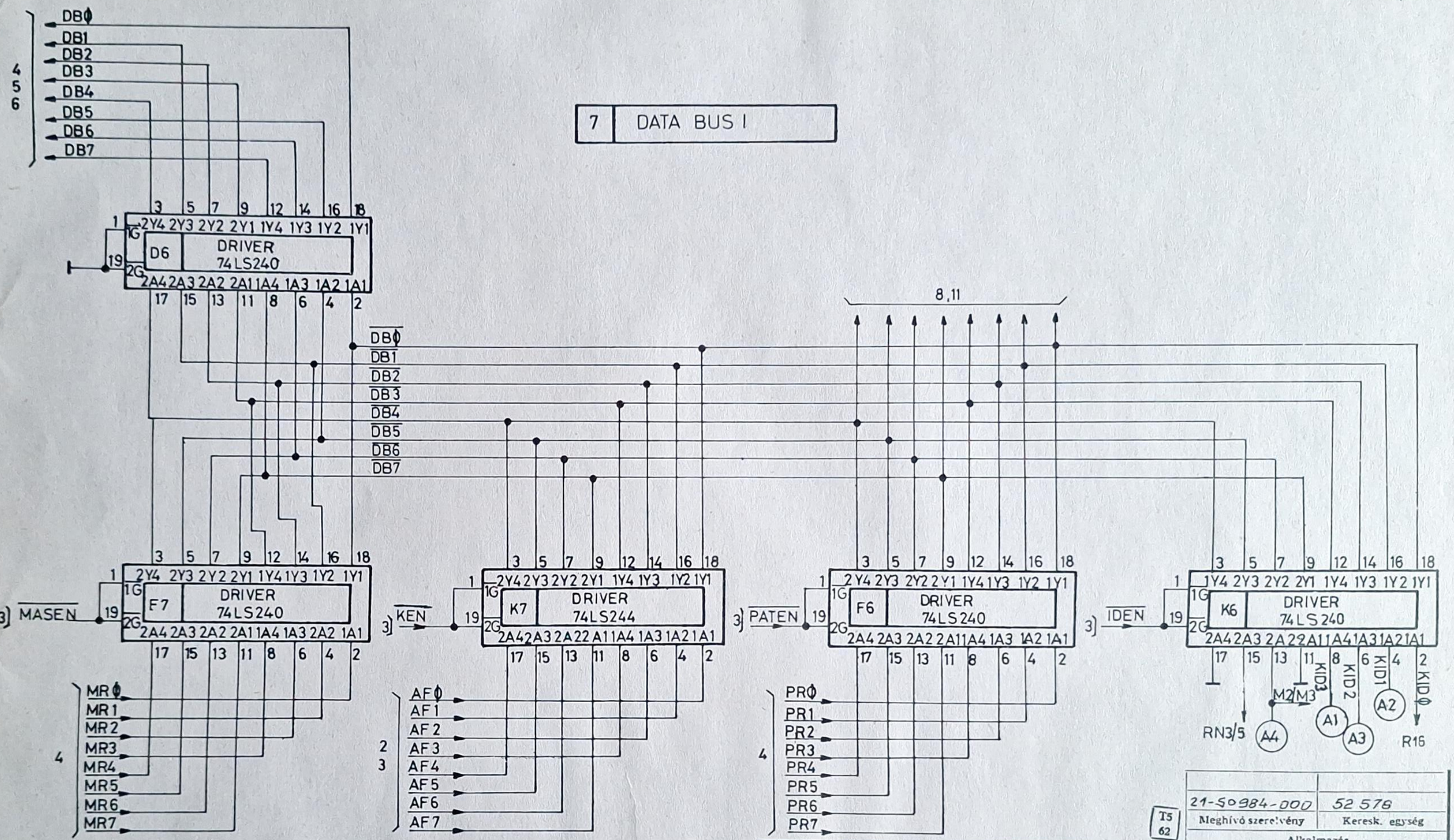

21-50984-000	52 578				
Meghívó szerelvény	Keresk. egység				
Alkalmazás					

T5 62

Tervező				Bevonat:	Tűrésezetlen méretek szerint
Tervező		Simon			
Szerk.				Anyag:	M =
Rajzoló	83.05.14	Szokainé			
Ellenőr		Szekeres		Méret:	Súly:
Oszt. v.		Bartha			

VIDEOTON SZÁMÍTÁSTECHNIKAI GYÁRA

Lapsz. 7 Ossz. lapsz. 13

Rajzszám 21-509847000 1 Index B

Megnevezés: VDN 110

Index	Mód. szám	Módosítás leírása	Bevezette	Dátum	Ellenőr
Módosítás					

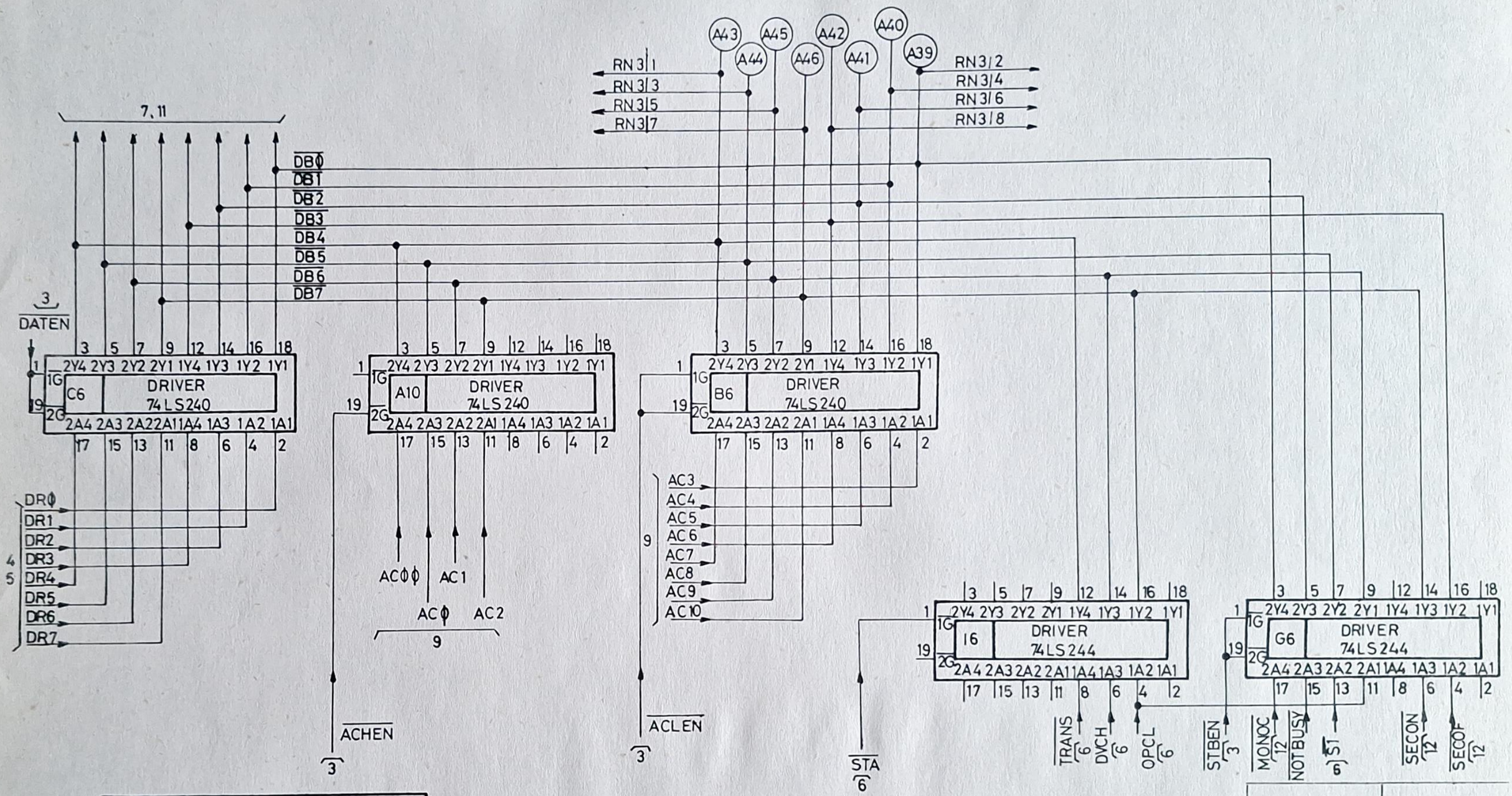

8	DATA BUS II.

21-50984-000	52 578
Meghívó szerelvény	Keresk. egység
Alkalmazás	

T5
62

Tervező				Bevonat:	Műrészezetlen méretek szerint
Tervező					
Szerk.		Simon		Anyag:	M =
Rajzoló	83.06.21	Szakáné			
Ellenőr		Kockerés		Méret:	Súly:
Oszt. v.		Bartha			

VIDEOTON
SZÁMÍTÁSTECHNIKAI GYÁRA

Lapsz. 8 | Össz. lapsz. 13

Rajzszám: 21-50984700 | Index: 01B

Megnevezés: VDN 110

Index	Mód. szám	Módosítás leírása	Bevezette	Dátum	Ellenőr

Módosítás

9 RAM ADDRESS COUNTER

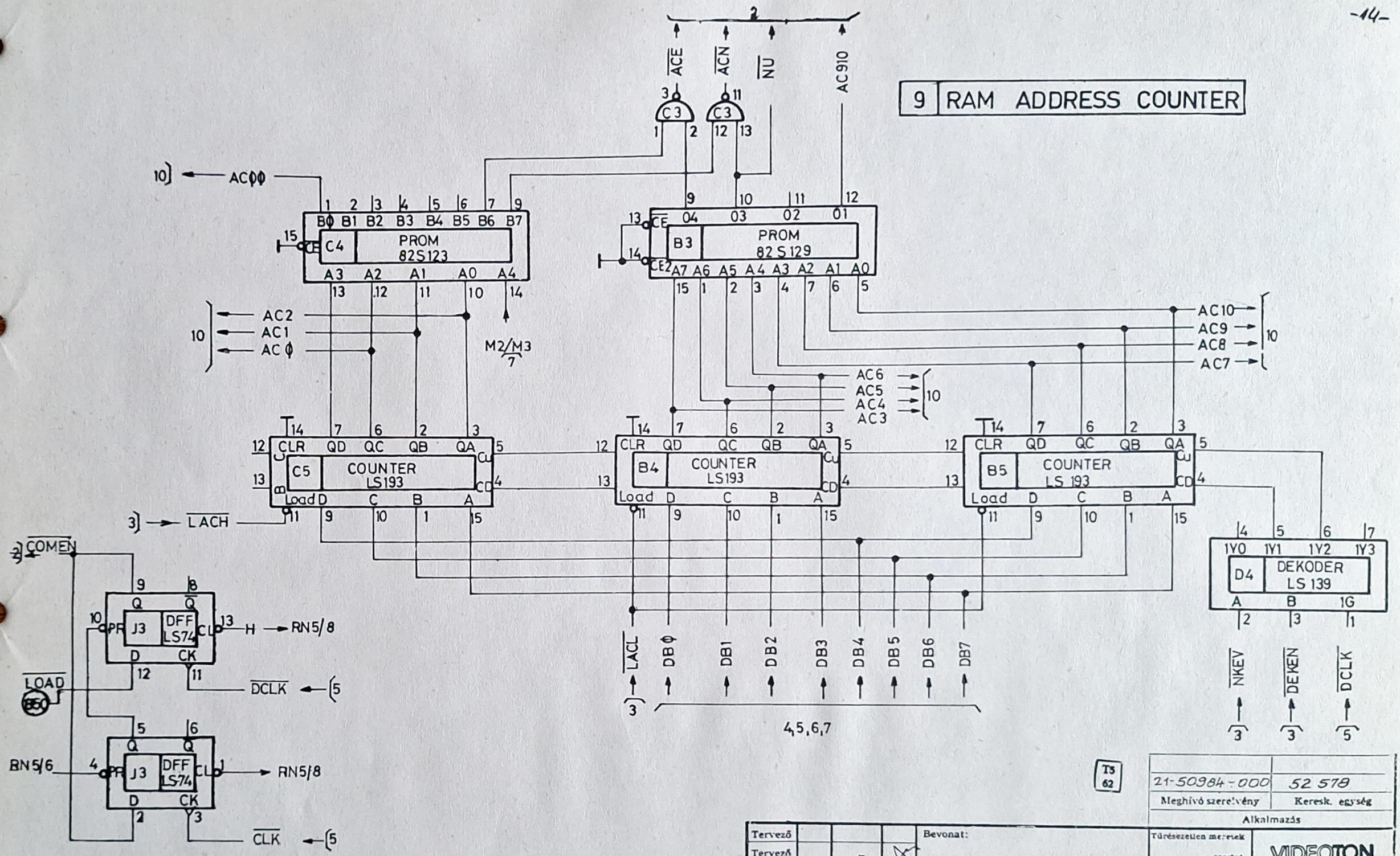

Index	Mód. szám	Módosítás leírása	Bevezette	Dátum	Ellenőr

Módosítás

Tervező				Bevonat:	
Tervező					
Szerk.		Simon		Anyag:	
Rajzoló	83.02.21	Szekaine			
Ellenőr		Szekeres		Méret:	Súly:
Oszt. v.		Barthá			

Megnevezés: VDN 110

T3 62

21-50984-000	52 578
Meghívó szerelvény	Keresk. egység

Alkalmazás

Tűrésezetlen méretek szerint

M=

VIDEOTON SZÁMÍTÁSTECHNIKAI GYÁRA

Lapsz. 9 | Össz. lapsz. 13

Rajzszám: 21-509847 0001 | Index: B

10 CIM MULTIPLEXER- CIM KOMPARATOR

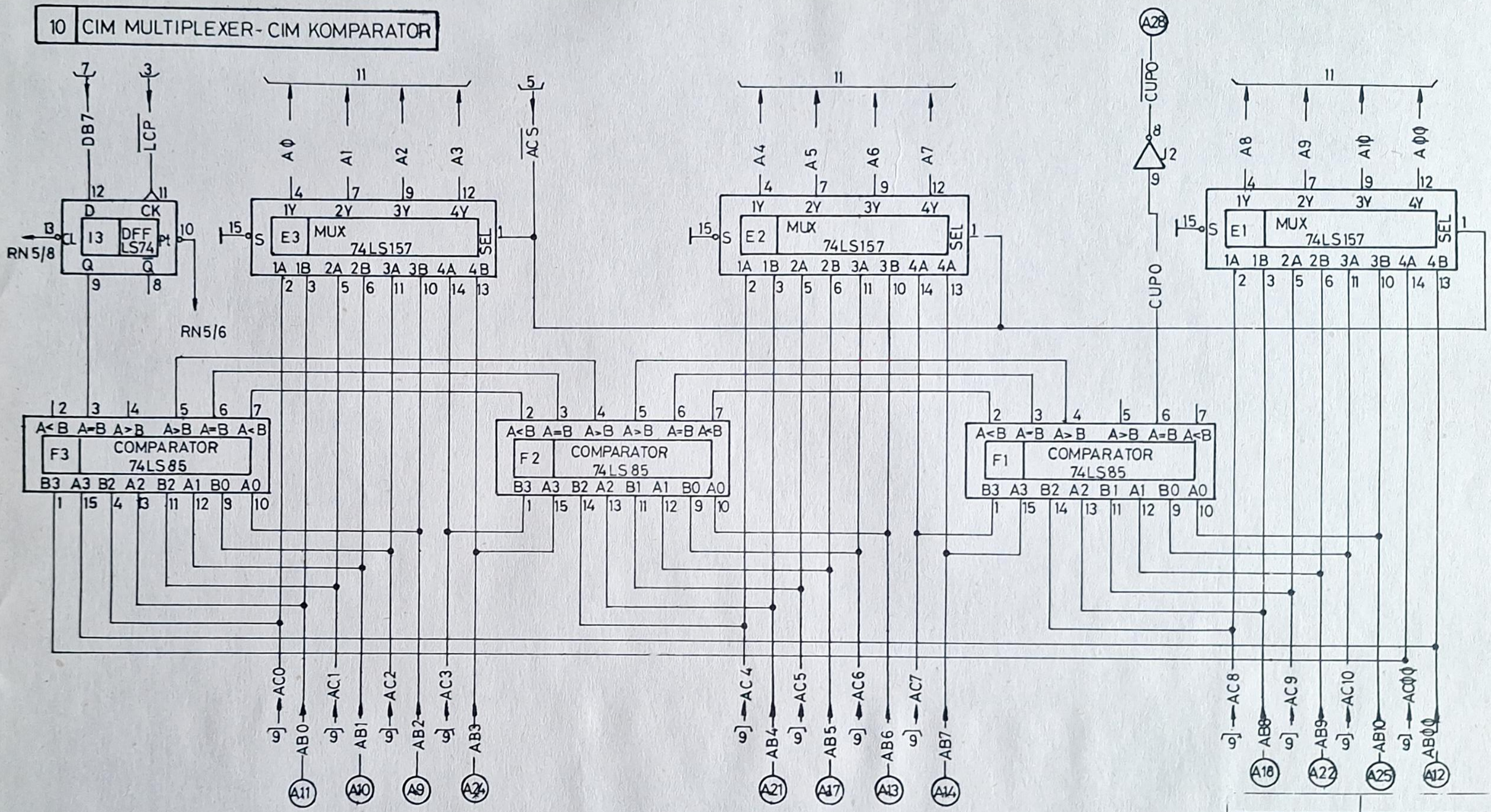

T5
62

21-50984-000	52578
Meghívó szerelvény	Keresk. egység

Alkalmazás

Tervező				Bevonat:	Tűrésezetlen méretek szerint	VIDEOTON SZÁMÍTÁSTECHNIKAI GYÁRA
Tervező						
Szerk.		Simon		Anyag:	M =	
Rajzoló	83 05 25	Szabóné				
Ellenőr		Szekeres		Méret:	Súly:	Lapsz. 10 / Ossz. lapsz. 13
Oszt. v.		Bartha				Rajzszám: 21-50984700 Index: 01B

Megnevezés: VDN 110

Index	Mód. szám	Módosítás leírása	Bevezette	Dátum	Ellenőr

Módosítás

11 BUFFER MEMORY

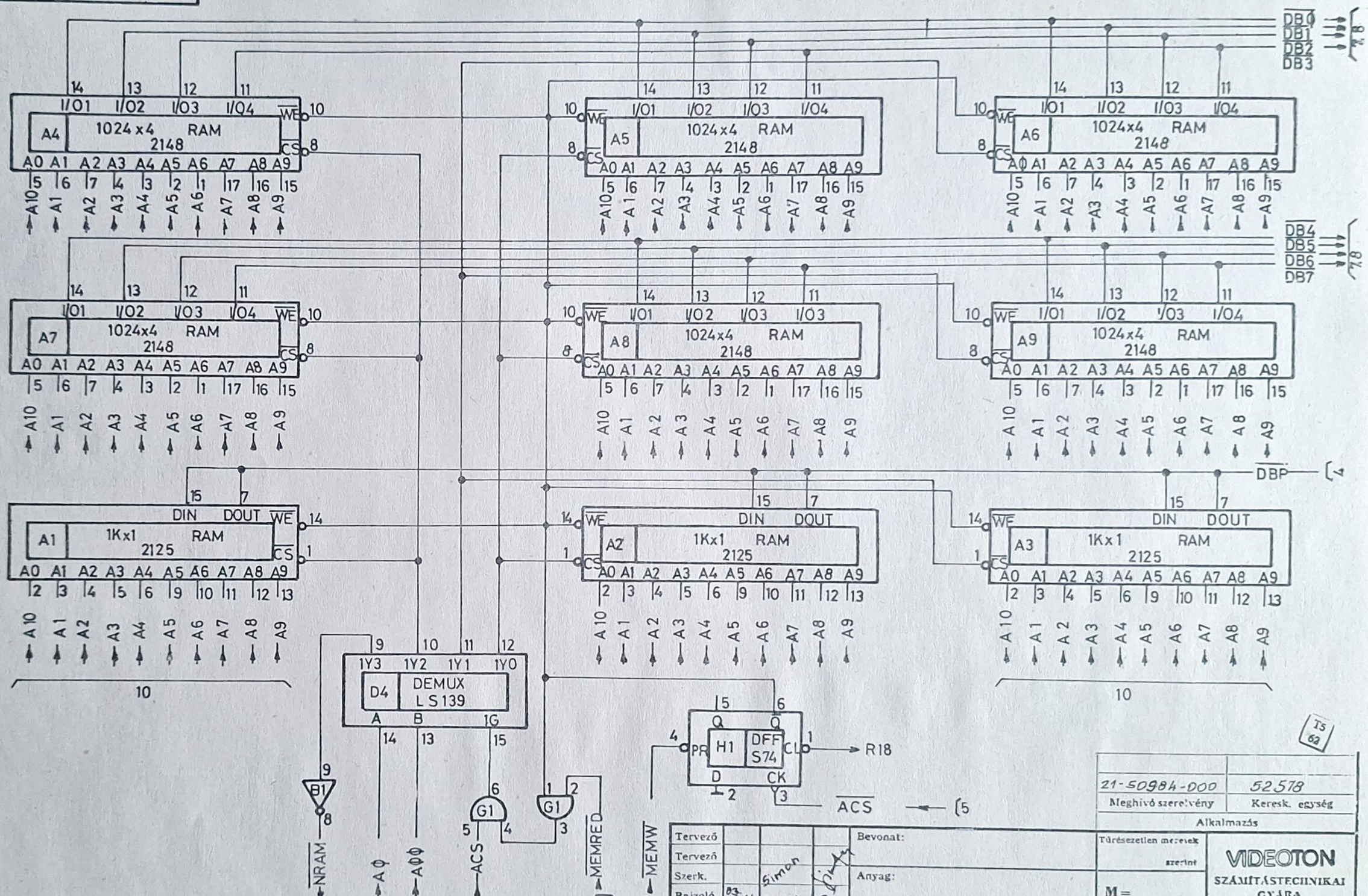

Index	Mód. szám	Módosítás leírása	Bevezette	Dátum	Ellenőr
Módosítás					

Tervező			Bevonat:
Tervező			
Szerk.		Simon	Anyag:
Rajzoló	83.06.14.	Szabó	
Ellenőr		Szekeres	Méret: / Súly:
Oszt. v.		Batho	

Megnevezés: VDN 110

21-50984-000	52578
Meghívó szerelvény	Keresk. egység
Alkalmazás	
Tűrésezetlen méretek szerint	VIDEOTON SZÁMÍTÁSTECHNIKAI GYÁRA
M=	
Lapsz. 11	Ossz. lapsz. 13
Rajzszám	Index
21-50984700001	B

12 SWICTH PANEL

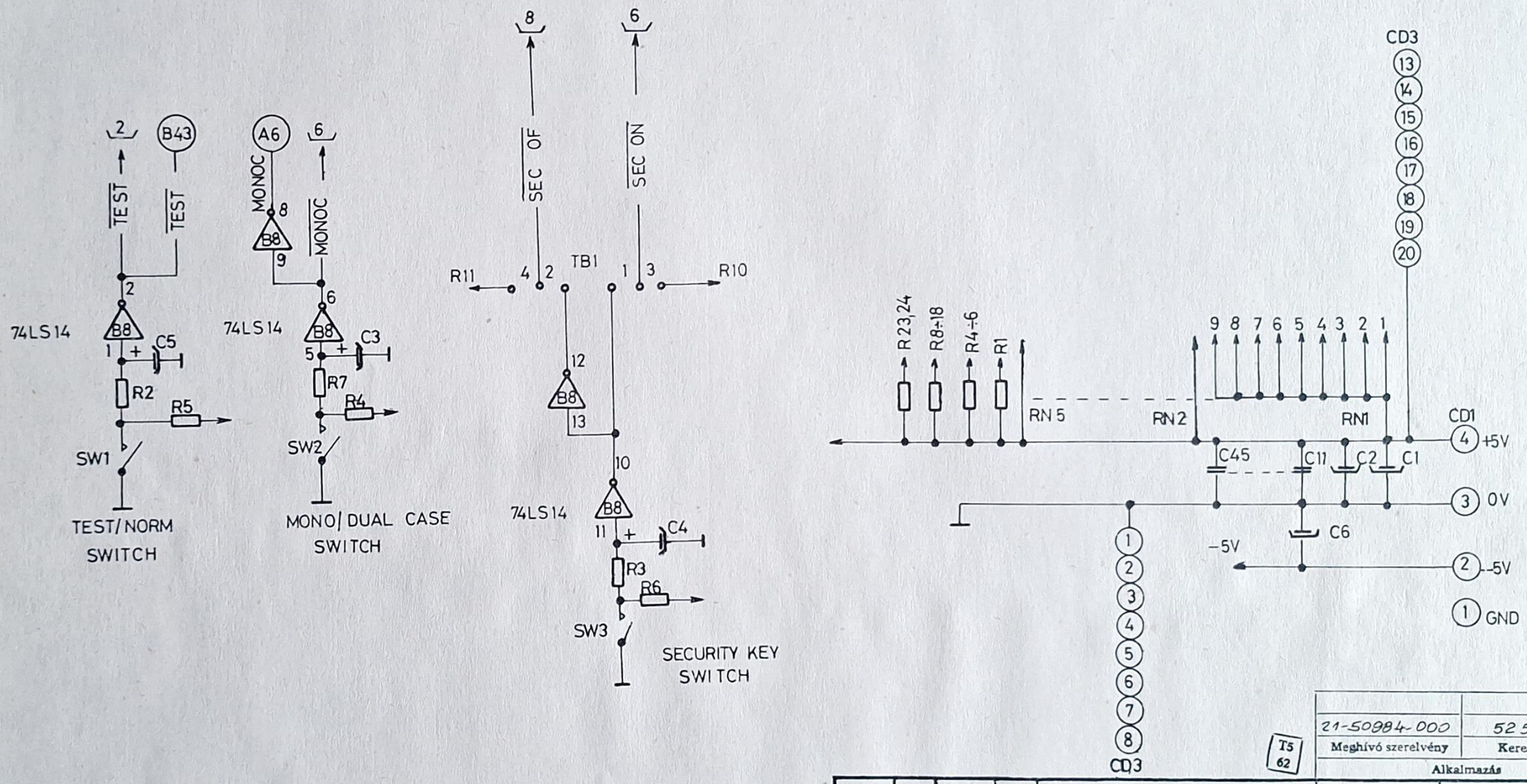

21-50984-000	52 578	
Meghívó szerelvény	Keresk. egység	
Alkalmazás		

Tervező				Bevonat:	Tűrésezetlen méretek szerint	VIDEOTON SZÁMÍTÁSTECHNIKAI GYÁRA
Tervező						
Szerk.		Simon		Anyag:	M =	
Rajzoló	83.06.21	Szabine				
Ellenőr		szekeres		Méret: / Súly:	Lapsz. 12	Össz. lapsz. 13
Oszt. v.		Bartha			Rajzszám	Index
				Megnevezés: VDN110	21-50984700	01 B

Index	Mód. szám	Módosítás leírása	Bevezette	Dátum	Ellenőr

Módosítás

12 SWICTH PANEL

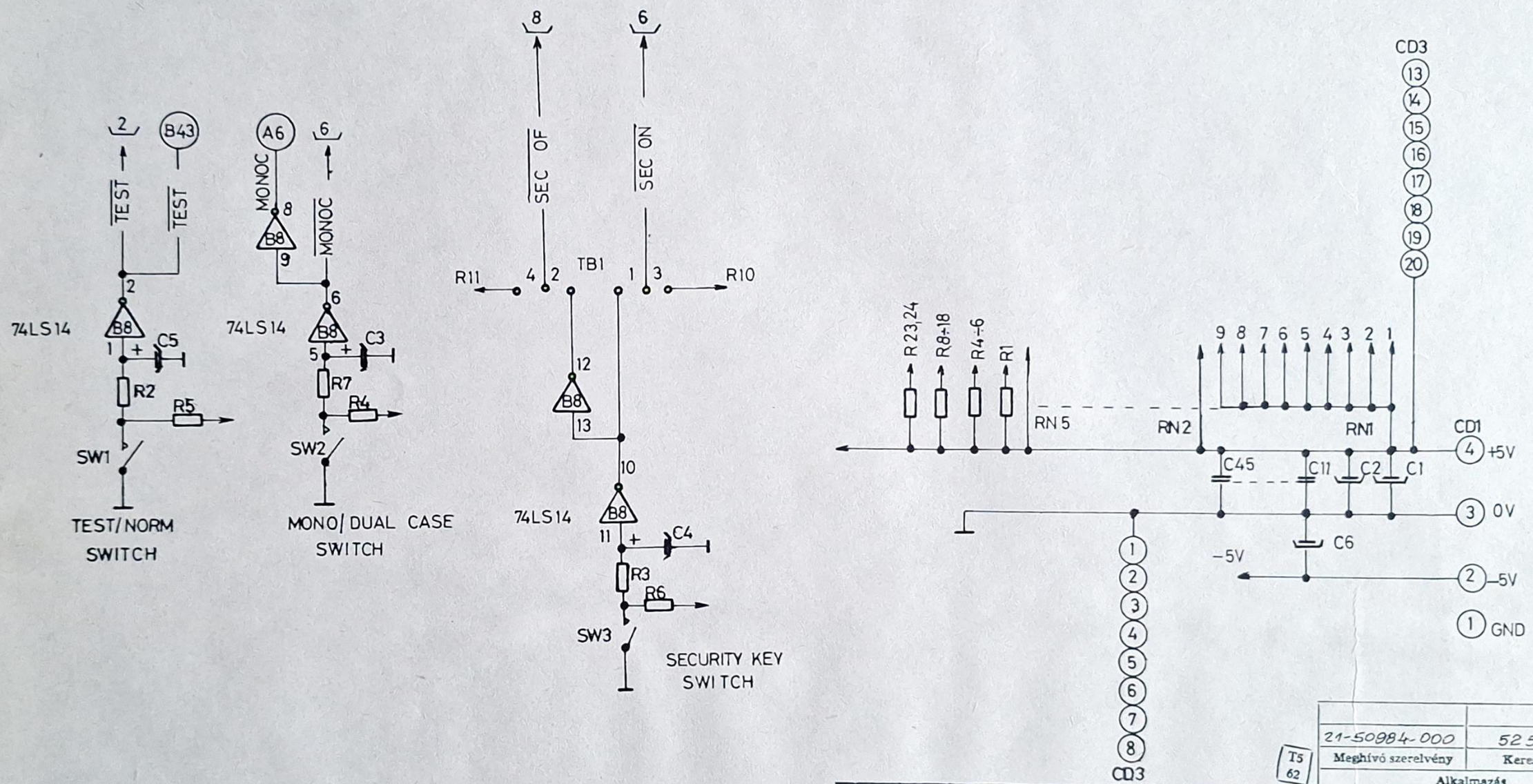

21-50984-000	52 578
Meghívó szerelvény	Keresk. egység
Alkalmazás	

Tervező				Bevonat:	Tűrésezetlen méretek szerint	VIDEOTON SZÁMÍTÁSTECHNIKAI GYÁRA
Tervező						
Szerk.		Simon		Anyag:	M =	
Rajzoló	83.06.21	Szabó				
Ellenőr		Szeiteres		Méret:	Súly:	Lapsz. 12 / Ossz. lapsz. 13
Oszt. v.		Barta				

Megnevezés: VDN 110

Rajszám	Index
21-509847000	1B

Index	Mód. szám	Módosítás leírása	Bevezette	Dátum	Ellenőr
Módosítás					

13 LIGT PEN LOGIC

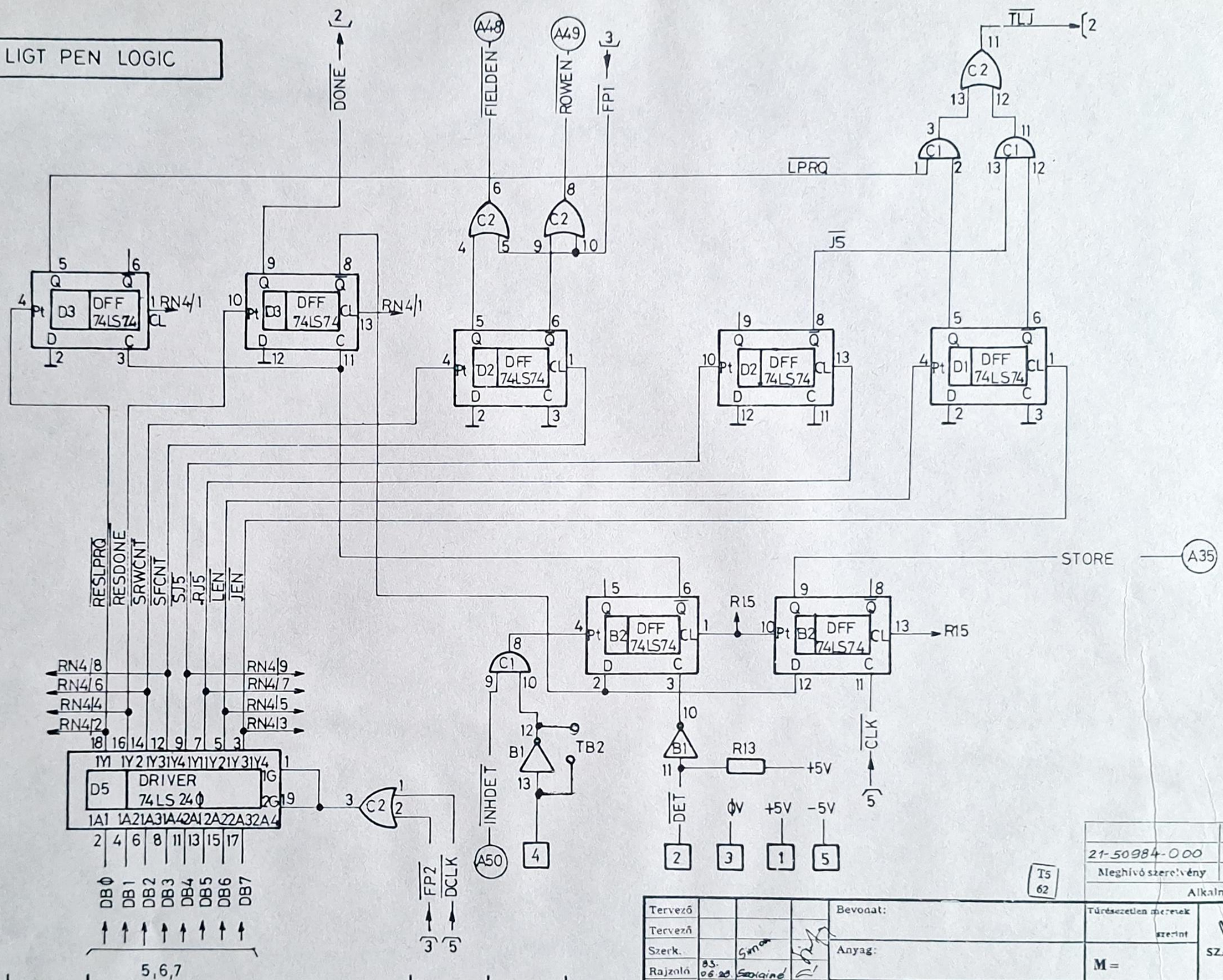

Index	Mód. szám	Módosítás leírása	Bevezette	Dátum	Ellenőr
		Módosítás			

Tervező			Bevonat:
Tervező			
Szerk.		Simon	Anyag:
Rajzoló	83. 06. 20.	Szolgáné	
Ellenőr		Szekeres	Méret: / Súly:
Oszt. v.		Bartha	

Megnevezés: VDN 110

T5 62

21-50984-000	52 578
Meghívó szerelvény	Keresk. egység
Alkalmazás	

Tűrésezetlen méretek szerint

M =

VIDEOTON SZÁMÍTÁSTECHNIKAI GYÁRA

Lapsz. 13 | Ossz. lapsz. 13

Rajzszám: 21-509847 00 01 E

Index

MÓDOSÍTÁST KÖVETŐ LAP

II. 1. melléklet

Módosítás utasítás (39–44)	Mint index (45/46)	Új index (47–49)	Állapot	Módosítás ügyintézője	Dátum	Engedélyezte	Dátum (50–55)	Sorszám (56/57)
		00A						

Megjegyzések (58–80)

T5
62

Jel (1–4)	Azonosító (5–14)	Ind. (15–17)	FK (18–20)	Megnevezés (21–38)	Megjegyzés	Készítette	Dátum	Ellenőrizte	Dátum	Lapsz.
G111	2150985000003		295	VDN 111 kárlya	52578	Molnár L.	93.05.11.			01.09.

752265 FNYV 11. — 11 m

DARABJEGYZÉK LAP

Azonosító (1–30)	Mini index (31–32)	FK. (33–35)	Megnevezés (36–53)	Formátum	Kilapol
21509956000		945	VDN 111 könyv. borítók		
21509957000		945	Karacs. rajz		
2171/3909650		958	FÉT		
2171/320000		241	Nyák		
29114203000		573	Inl. ök		
19796573000		574	Inl. ök		
29114203002		574	Inl. ök		
29114203004		574	Inl. ök		
19796573000		574	Inl. ök		
19796319000		574	Inl. ök		
29114203009		574	Inl. ök		
29114203032		574	Inl. ök		
29114202437		574	Inl. ök		
29114203074		574	Inl. ök		

Tételszám (54–57)	Mennyiség (58–61)	Mértékegység (62–63)	Kód (64–65)	Sorszám (66–67)	Megjegyzés pozíció jelölés (68–80)	
1	Hiv					
2	Hiv					
3	Hiv					
4	1db					
5	4db				C4, C9, E6, L6,	SN 74LS00
6	2db				H/1 1, L4	SN 74S00
7	4db				A6, A9, B9, G10	SN 74LS02
8	6db				B4, B6, B8, C2, D9, F6,	SN 74LS04
9	2db				G/H 1, I7	SN 74S04
10	1db				J10	SN 7406
11	3db				A1, B5, C8,	SN 74LS08
12	1db				B2	SN 74LS32
13	1db				1/J1	SN 74S37
14	7db				A2, A5, A10, B10, C5, C6, H10	SN 74LS74

T5 62

Jel (1–4)	Azonosító (5–14)	Ind. (15–17)	FK. (18–20)	Megnevezés	Megjegyzés	Készítette	Dátum	Ellenőrizte	Dátum	Lapsz
G/1	21509960000008		295	VDN 111 könyv	52578	Molnár A.	83.05.11.			02/09

DARABJEGYZÉK LAP

Azonosító (1–30)	Mini index (31–32)	FK. (33–35)	Megnevezés (36–53)	Formátum	Kilapol
29114203086		574	Inl. ök		
29114202486		574	Inl. ök		
29114203109		574	Inl. ök		
29114203138		574	Inl. ök		
29114202551		574	Inl. ök		
29114203157		574	Inl. ök		
29114203159		574	Inl. ök		
29114203163		574	Inl. ök		
29114203166		574	Inl. ök		
29114203173		574	Inl. ök		
29114203174		573	Inl. ök		
29114203175		573	Inl. ök		
29114203191		573	Inl. ök		
29114203194		573	Inl. ök		

Tételszám (54–57)	Mennyiség (58–61)	Mértékegység (62–63)	Kód (64–65)	Sorszám (66–67)	Megjegyzés pozíció jelölés (68–80)	
15	2db				B3, C10	SN 74LS86
16	1db				D1	SN 74S96
17	1db				E8	SN 74LS109
18	1db				I6	SN 74LS138
19	1db				F1	SN 74S151
20	3db				F10, I8, J8	SN 74LS157
21	1db				D8,	SN 74LS158
22	8db				D4/5, E1, E2, E3, F5, I3, J4, J3	SN 74LS163
23	2db				F2, F3	SN 74LS166
24	3db				A3, A4, J5	SN 74LS173
25	8db				A8, B1, F4, G8, G9, H8, H9, J4	SN 74LS174
26	1db				C1,	SN 74LS175
27	1db				J5,	SN 74LS191
28	3db				E9, H8, J9	SN 74LS194

T5 62

Jel (1–4)	Azonosító (5–14)	Ind. (15–17)	FK. (18–20)	Megnevezés	Megjegyzés	Készítette	Dátum	Ellenőrizte	Dátum	Lapsz
G/1	21509960000008		295	VDN 111 könyv	52578	Molnár A.	83.05.11.			03/09

21.

DARABJEGYZÉK LAP

Azonosító (1–30)	Mini index (31–32)	FK. (33–35)	Megnevezés (36–53)	Formátum	Állapot	Tételszám (54–57)	Mennyiség (58–61)	Mértékegység (62–63)	Kód (64–65)	Sorszám (66–67)	Megjegyzés pozíció jelölés (68–80)
291 1403240		573	Inl. ök.			29	3db				K6, K7/8, K8/9 SN 74LS240
291 1403244		573	Inl. ök			30	5db				G1, G6, K3, K4, L2, SN 74LS244
291 1403373		573	Inl. ök			31	1db				H3, SN 74LS373
291 1403374		573	Inl. ök			32	7db				D2, D6, G2/3, G3/4, G5, J1/K2, K5 SN 74LS374
197 9064010		573	Inl. ök			33	1db				J10 SN 75110
291 1405108		573	Inl. ök			34	1db				H6/7, 8085 A
291 1501021		573	Inl. ök			35	1db				J6/7, 8155-2
						36					
						37					
291 1321760		573	Inl. ök			38	1db				K10 μA 760
291 4111009		531	Kábelfektető műveneal			39	2db				D10, E10 L21-49
197 9298048		564	Dióda			40	2db				D1, D2 1N 4148

13
62

Jel (1–4)	Azonosító (5–14)	Ind. (15–17)	FK. (18–20)	Megnevezés	Megjegyzés	Készítette	Dátum	Ellenőrizte	Dátum	Lapsz
G1	2215099500000008	295		VDN 111 kártya	52578	Mohácsi L.	930517			04/09

DARABJEGYZÉK LAP

Azonosító (1–30)	Mini index (31–32)	FK. (33–35)	Megnevezés (36–53)	Formátum	Állapot	Tételszám (54–57)	Mennyiség (58–61)	Mértékegység (62–63)	Kód (64–65)	Sorszám (66–67)	Megjegyzés pozíció jelölés (68–80)
291 3017226		544	Kondenzátor 22μF 15V ±20%			41	1db				C85
291 3339473		544	Kondenzátor 47nF 40V +80-20%			42	81db				C2-C80, C82-C83
291 3273103		544	Kondenzátor 10nF 10% 50V			43	1db				C84 MKM T 1000/2
291 2004560		551	Ellenállás 56ohm ±5% 0,25W			44	1db				R4
291 2004101		551	Ellenállás 100ohm ±5% 0,25W			45	2db				R27, R28,
291 2004111		551	Ellenállás 110ohm ±5% 0,25W			46	1db				R5
291 2004151		551	Ellenállás 150ohm ±5% 0,25W			47	1db				R6
291 2004181		551	Ellenállás 180ohm ±5% 0,25W			48	2db				R23, R24
291 2004471		551	Ellenállás 470ohm ±5% 0,25W			49	2db				R9, R10,
291 2004511		551	Ellenállás 510ohm ±5% 0,25W			50	3db				R14, R18, R19

13
62

Jel (1–4)	Azonosító (5–14)	Ind. (15–17)	FK. (18–20)	Megnevezés	Megjegyzés	Készítette	Dátum	Ellenőrizte	Dátum	Lapsz
G1	2215099500000008	295		VDN 111 kártya	52578	Mohácsi L.	930517			05/09

Nyv M. — R 89

DARABJEGYZÉK LAP

Azonosító	Mini index	FK.	Megnevezés	Formátum	Állapot	Tételszám	Mennyiség	Mértékegység	Kód	Sorszám	Megjegyzés pozíció jelölés
21 30	31 32	33 35	36 53			54 57	58 61	62 63	64 65	66 67	68 80
29120041102		551	Ellenállás 1kohm ±5% 0,25W			51	13 db				R1-R3; R7; R8; R11; R12; R15-R17; R20; R21; R22
29120041103		551	Ellenállás 10kohm ±5% 0,25W			52	2db				R25; R26;
29120041153		551	Ellenállás 15kohm ±5% 0,25W			53	1db				R13
29122860003		551	Ell. áll. kódzár 9x1kohm ±5%			54	4db				RN1-RN4	KK 9045
29111901027		574	Integrált ák fogl. 16 kiv.			55	12db				A7; B7; C3; C7; D7; E4; E5; E7; F7; G7; I9; J9	BU 16 OZ
29111901014		574	Integrált ák fogl. 24 kiv.			56	4db				D3; H2; H4; I3; I2	BU 24 OZ
29111901034		574	Integrált ák fogl. 40 kiv.			57	2db				H6/7; J6/7	BU 40 OZ
26667118004		401	Csatlakozó 4pól			58	1db				TB1
26667118101		401	Kétpólusú csatlakozó			59	1db				TB4
16782862000		291	Tápfeszültség			60	7db				BB1-BB7	MERTRON

15
62

Jel	Azonosító	Ind.	FK.	Megnevezés	Megjegyzés	Készítette	Dátum	Ellenőrizte	Dátum	Lapsz
1 4	5 14	15 17	18 20							
G11	22150995000008	295		VDN 111 kártya	52578	Hahnár L.	83.05.20			06/19

DARABJEGYZÉK LAP

Azonosító	Mini index	FK.	Megnevezés	Formátum	Állapot	Tételszám	Mennyiség	Mértékegység	Kód	Sorszám	Megjegyzés pozíció jelölés
21 30	31 32	33 35	36 53			54 57	58 61	62 63	64 65	66 67	68 80
29150561001		401	Csatl. hüvely BNC			61	1db				Koax
29150560011		401	Koax csatl. duó NYK-ba ültethető			62	1db				Video
29150320020		401	Csatl. dugósáv 4pól			63	1db				CD1	AMP 280616-2
29150320005		401	Csatl. hüvely 15pól.			64	1db				KEYBOARD
29150522113		409	Rögzítő lemez 13pól. csatl. ház			65	1db					DA D23-5003-000
21401193000		284	Torold transszform.			66	1db				TR1
21820650000		272	Áll			67	1db				Koax
21820630000		279	Aldál			68	1db				Koax
21607990000		286	Kábel I.			69	2db				CD2; CD3
93513010100		276	Aldál M3A			70	8db					MSZ KGST 280-76
93713110100		276	Kfz. aldál			71	4db					MSZ 2236-65
91111410100		276	Hatf. csav B M3 x 9			72	4db					MSZ KGST 2653
29130764476		549	Kondenzátor 47µF ±20% 10V			73	1db				C61	TTE-F

T5
62

Jel	Azonosító	Ind.	FK.	Megnevezés	Megjegyzés	Készítette	Dátum	Ellenőrizte	Dátum	Lapsz
1 4	5 14	15 17	18 20							
G11	22150995000008	295		VDN 111 kártya	52578	Hahnár L.	83.05.11			07.09

FNyV 11. — R 86

DARABJEGYZÉK LAP

Azonosító	Mini index	FK.	Megnevezés	Formátum	Kilapol	Tételszám	Mennyiség	Mértékegység	Kód	Sorszám	Megjegyzés pozíció jelölés
1 30	31 32	33 35	36 53			54 57	58 61	62 63	64 65	66 67	80
291307922 7		549	Kondenzátor 22OUF 20% 80V			74	1db		C1		TTB-F
2915052408		409	Rögzítő anya			75	1db				DIIQ-551
8251310100		276	Hl. anya 3M3			76	4db				MSA 2260-5
2911553107		281	Programozott IC			77	1db		A7		825129
2911553108		281	Programozott IC			78	1db		B7		825129
2911553109		281	Programozott IC			79	1db		C7		825129
2911553110		281	Programozott IC			80	1db		D7		825129
2911553111		281	Programozott IC			81	1db		E7		825129
2911553112		281	Programozott IC			82	1db		F7		825129
2911553113		281	Programozott IC			83	1db		G7		825129
2911553114		281	Programozott IC			84	1db		I9		825129
2911553115		281	Programozott IC			85	1db		J9		825129
2911534028		281	Programozott IC			86	1db		D3		2732 SYMC
2911534029		281	Programozott IC			87	1db		H2		2732 KG

Jel	Azonosító	Ind.	FK.	Megnevezés	Megjegyzés	Készítette	Dátum	Ellenőrizte	Dátum	Lapsz
1 4	5 14	15 17	18 20							
G112	2150995000003		295	VDU 111 kártya	52578	Molnár L.	830511.			09/09

T5
62

DARABJEGYZÉK LAP

Azonosító	Mini index	FK.	Megnevezés	Formátum	Kilapol	Tételszám	Mennyiség	Mértékegység	Kód	Sorszám	Megjegyzés pozíció jelölés
1 30	31 32	33 35	36 53			54 57	58 61	62 63	64 65	66 67	80
2911534030		281	Programozott IC			88	1db		I2		2732 KG
2911534052		281	Programozott IC			89	1db		H5		2732 M2/M3
2911553116		281	Programozott IC			90	1db		C3		825129
2911553117		281	Programozott IC			91	1db		E4		825129
2911553118		281	Programozott IC			92	1db		E5		825129
1931753000		412	Wrapping huz. Ø0,25mm			93	1m				

Jel	Azonosító	Ind.	FK.	Megnevezés	Megjegyzés	Készítette	Dátum	Ellenőrizte	Dátum	Lapsz
1 4	5 14	15 17	18 20							
G112	2150995000003		295	VDU 111 kártya	52578	Molnár L.	830511			09/09

T5
62

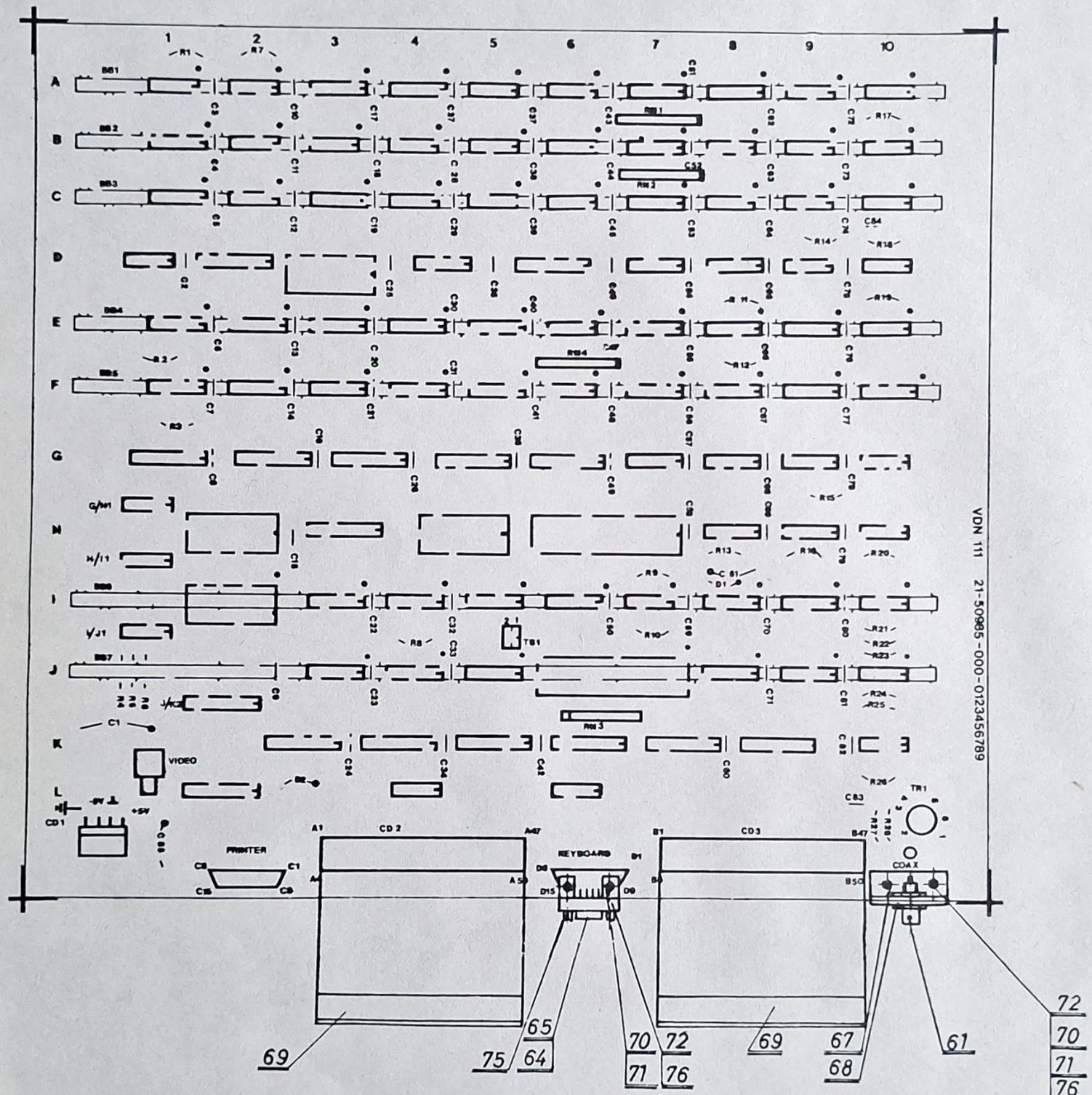

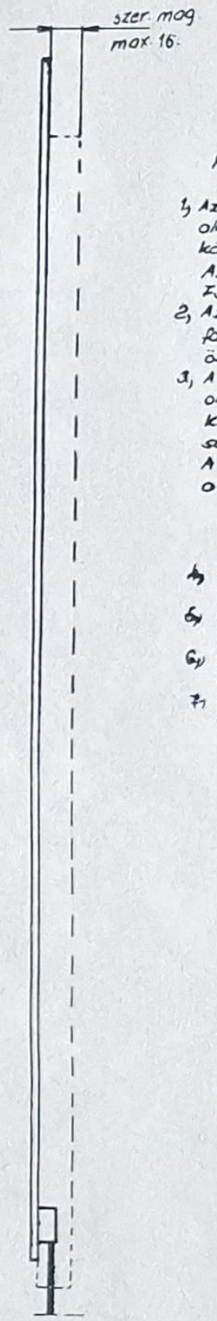

Megjegyzés:

1, Az A4-es IC 7-es lábáról jövő vezetéket alkotrész oldalon (az A4-es IC 11-12 lába között jövő fóliát) elvágni.
Az A4-es IC 7-es lábát összekötni az F5-ös IC 15-ös lábával forr. oldalon.

2, Az A2-es IC 4-es lábára jövő fóliát forr. oldalon az IC lábnál elvágni és összekötni a B5-ös IC 13-as lábával.

3, A B2-es IC 10 lábára jövő fóliát mindkét oldalon elvágni az IC lábánál, a megszakított vezetéket az IC láb megkerülésével összekötni.
A B2-es IC 10-es lábát összekötni a C4-es IC 11-es lábával.

4, A C4-es IC 12 lábát összekötni a B6-ös IC 6-os lábával.

5, A C4-es IC 13 lábát összekötni az A6-os IC 10-es lábával.

6, Az A6-os IC 8-as lábát összekötni a B4-es IC 4-es lábával.

7, Az A6-os IC 9-es lábát összekötni az A4-es IC 9-es lábával.

Index	Mód. szám	Módosítás leírása	Bevezette	Dátum	Ellenőr
		Módosítás			

T5
62

Tervező			Bevonat:	Tűrésszelem méretek szerint	VIDEOTON SZÁMÍTÁSTECHNIKAI GYÁRA
Tervező					
Szerk.	85.	Molnár	Anyag:	M =	
Rajzoló	OGOMKhautre				
Ellenőr			Méret: / Súly:	Lapsz. 1	Össz. lapsz. 1
Szt. v.		Bartha		Rajzszám	Index
			Megnevezés: VDN 111	21-50985 60001	B

21-50985.000 Meghívó szerelvény | 5257B Keresk. egység

Alkalmazás

Index	Mód. szám	Módosítás leírása	Bevezetve	Dátum	Ellenőr

Index táblázat

Lap-szám									
2	00A	01B							
3	00A	01B							
4	00A	01B							
5	00A	01B							
6	00A	01B							
7	00A	01B							
8	00A	01B							
9	00A	01B							
10	00A	01B							
11	00A	01B							
12	00A	01B							
13	00A	01B							

T5
62

21-50985-000	52 578
Meghívó szerelvény	Keresk. egység

Tervező				Bevonat:	Tűrésezetlen mér. szerint	VIDEOTON Számítástechnikai Gyára
Tervező						
Szerk.		Homóri		Anyag:		
Rajzoló	83. 03. 15	Szabóné				
Ellenőr		Szekeres		Méret:	Súly:	Lapszám: 1 / Össz. lapszám: 13
Oszt. v.		Bartha				

Megnevezés:	RAJZSZÁM	Index
VDN-111	21-50985 7000	01B

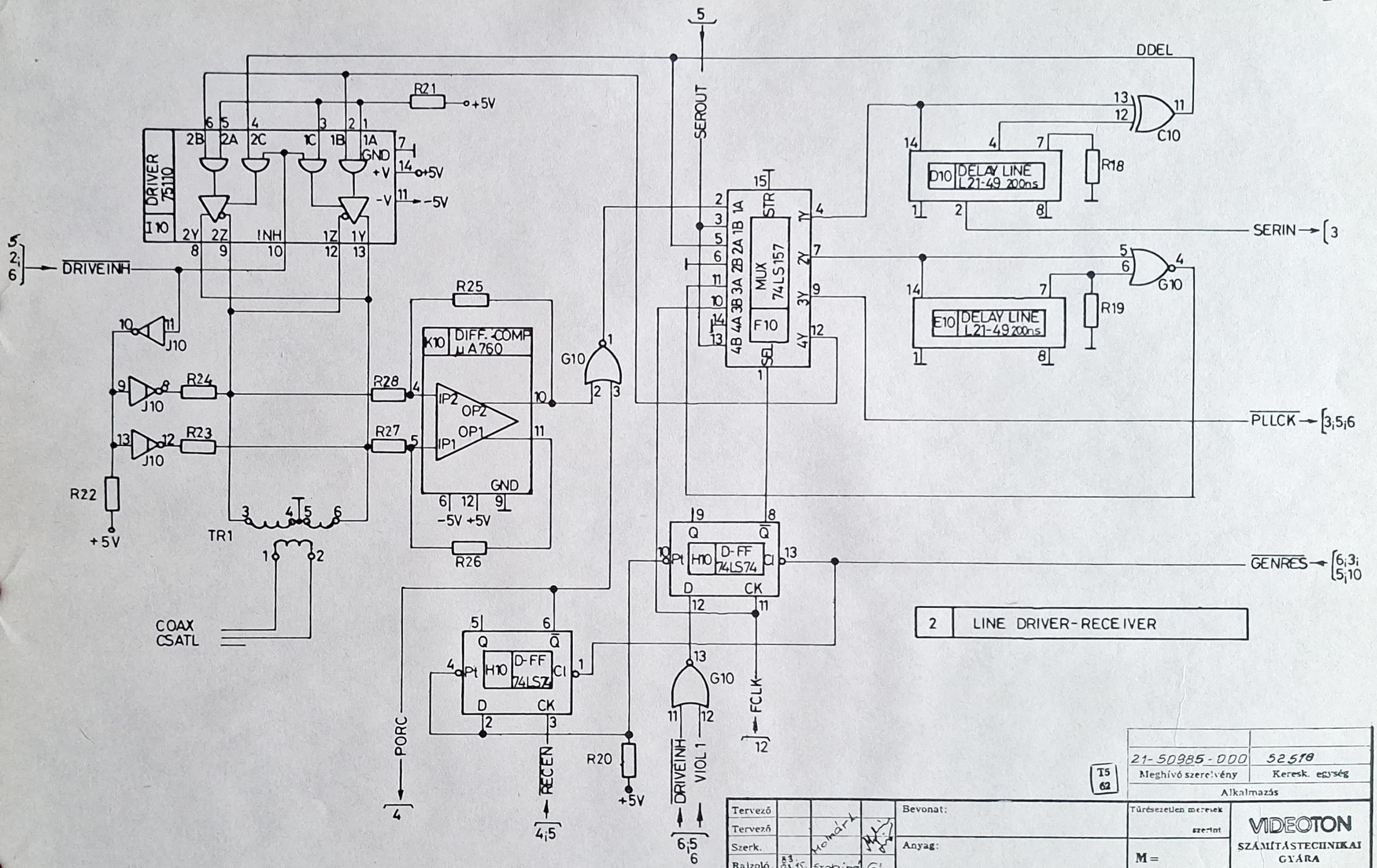

21-50985-000	52518	
Meghívó szerelvény	Keresk. egység	
Alkalmazás		

T5 62

Tervező			Bevonat:	Tűrésezetlen méretek szerint	VIDEOTON SZÁMÍTÁSTECHNIKAI GYÁRA
Tervező		Homár			
Szerk.			Anyag:	M =	
Rajzoló	83. 03. 15.	Szabóné			
Ellenőr		Szekeres	Méret:	Súly:	Lapsz. 2 / Ossz. lapsz. 13
Oszt. v.		Bartha			

Megnevezés: VDN 111

Rajzszám	Index
21-50985700 01	B

Index	Mód. szám	Módosítás leírása	Bevezette	Dátum	Ellenőr

Módosítás

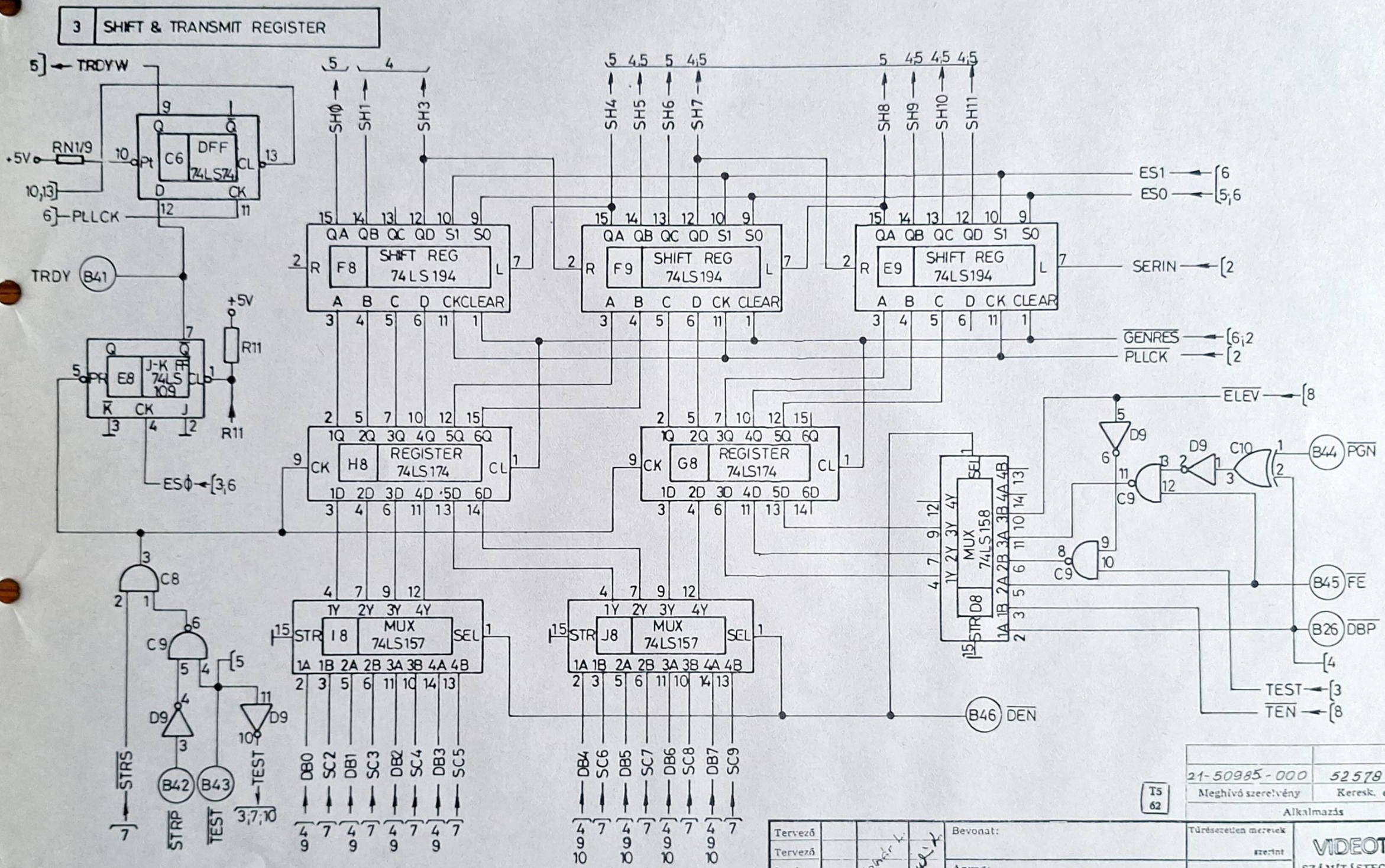

21-50985-000	52578
Meghívó szerelvény	Keresk. egység
Alkalmazás	

T5 62

Tervező				Bevonat:	Tűrésezetlen méretek szerint
Tervező					
Szerk.		Molnár L.		Anyag:	M = %
Rajzoló	83.03.15	Szabóné			
Ellenőr		Szekeres		Méret:	Súly:
Oszt. v.		Bartha			

VIDEOTON SZÁMÍTÁSTECHNIKAI GYÁRA

Lapsz. 3 | Ossz. lapsz. 13

Rajzszám: 21-50985 70001 | Index: B

Megnevezés: VDN 111

Index	Mód. szám	Módosítás leírása	Bevezette	Dátum	Ellenőr

Módosítás

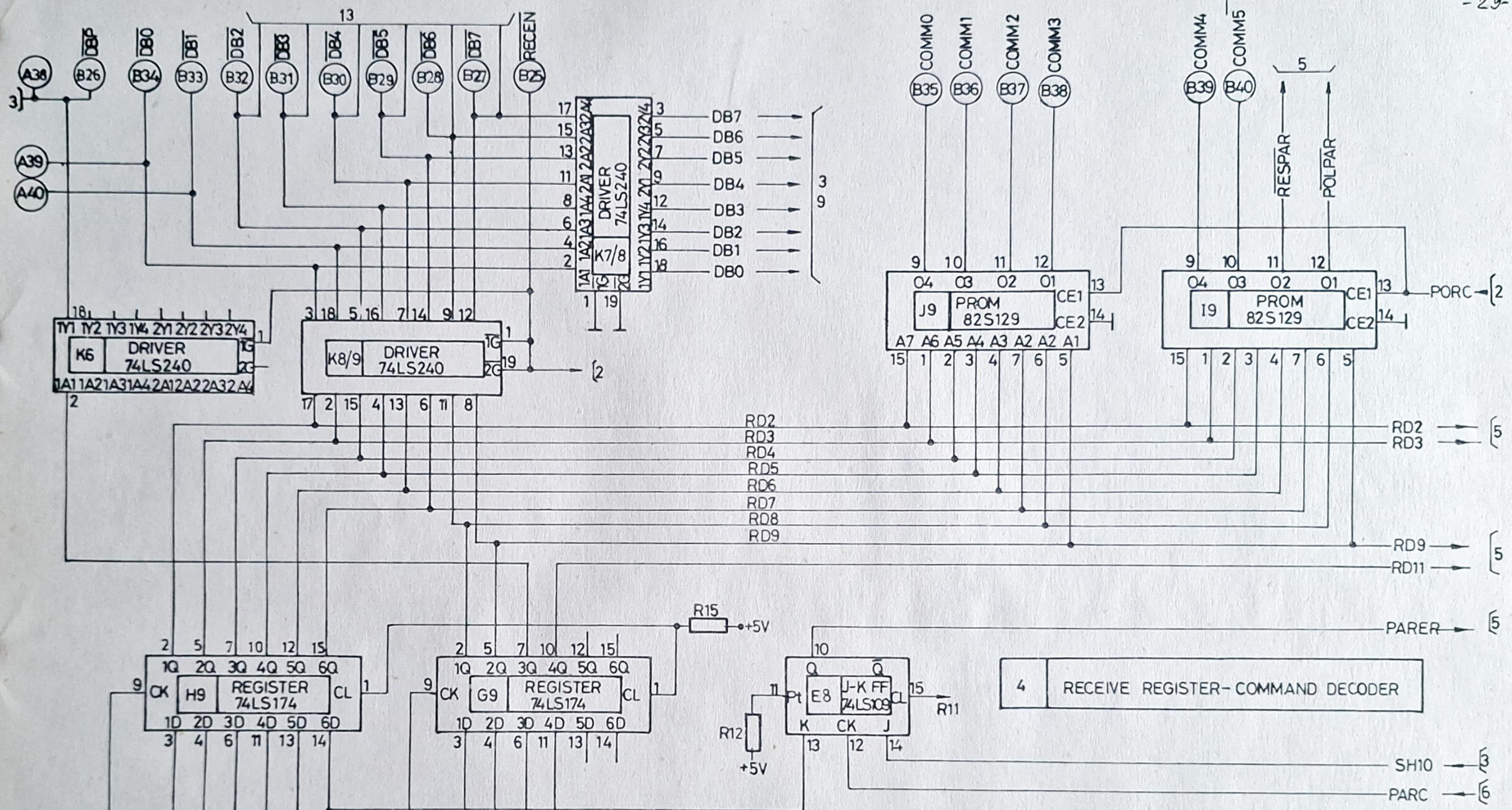

21-50985-000	52578
Meghívó szerelvény	Keresk. egység

Alkalmazás

T5 62

Tervező				Bevonat:	Tűrésezetlen méretek szerint
Tervező					
Szerk.		Molnár		Anyag:	M =
Rajzoló	33.-3-15	Szalainé			
Ellenőr		Szekeres		Méret:	Súly:
Oszt. v.		Bartha			

VIDEOTON SZÁMÍTÁSTECHNIKAI GYÁRA

Lapsz. 4 | Ossz. lapsz. 13

Megnevezés: VDN 111

Rajzszám: 21-50985700 | Index: 01B

Index	Mód. szám	Módosítás leírása	Bevezette	Dátum	Ellenőr

Módosítás

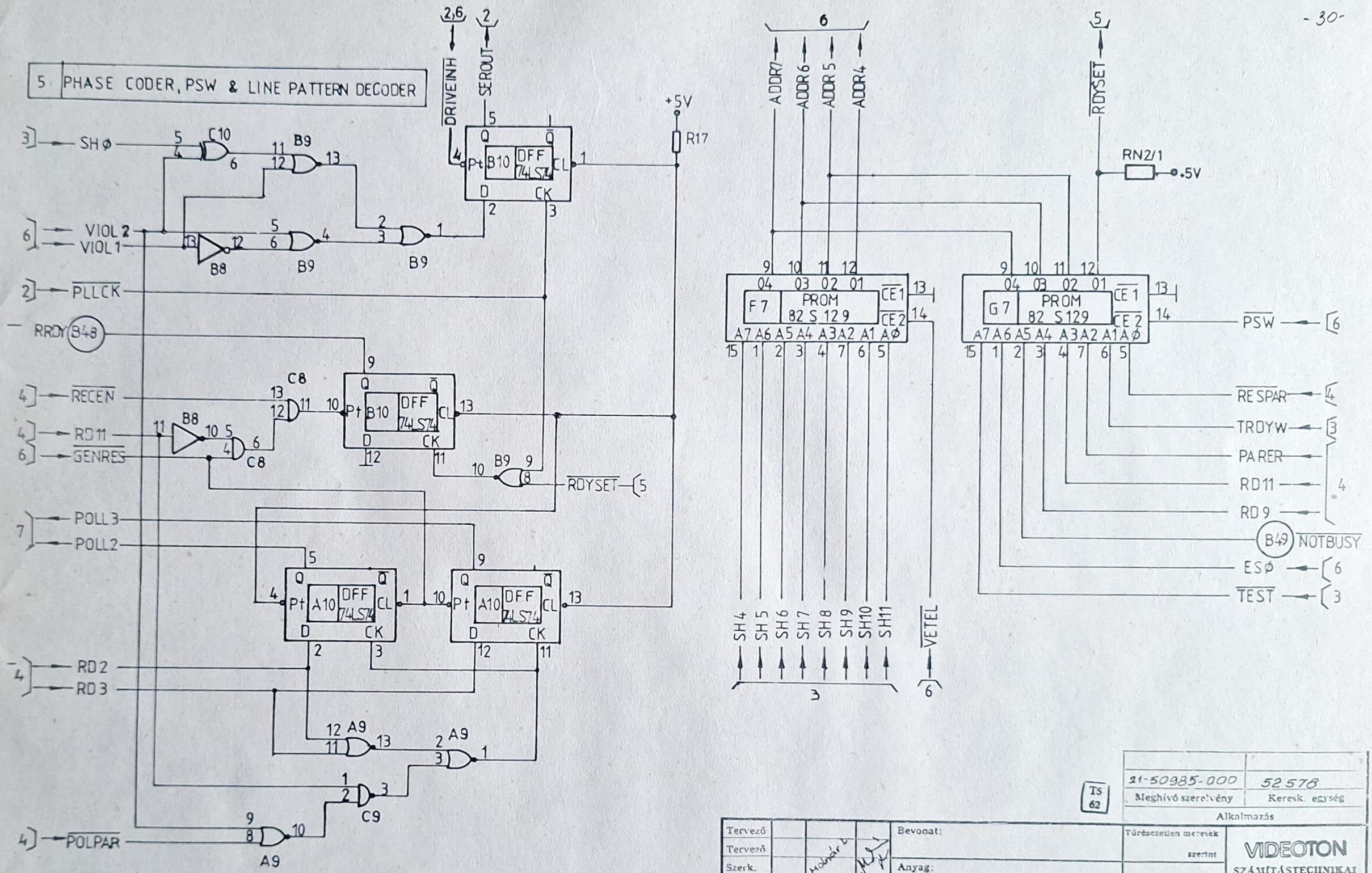

Index	Mód. szám	Módosítás leírása	Bevezette	Dátum	Ellenőr
Módosítás					

Tervező				Bevonat:	
Tervező					
Szerk.		Molnár L		Anyag:	
Rajzoló	93. 03. 15	Szokaine			
Ellenőr		Szekeres		Méret:	Súly:
Oszt. v.		Barthá			

Megnevezés: VDN 111

TS 62

21-50985-000	52 578
Meghívó szerelvény	Keresk. egység

Alkalmazás

Tűrésezetlen méretek szerint

M =

VIDEOTON SZÁMÍTÁSTECHNIKAI GYÁRA

Lapsz. 5 | Össz. lapsz. 13

Rajzszám: 21-50985700 | Index: 01B

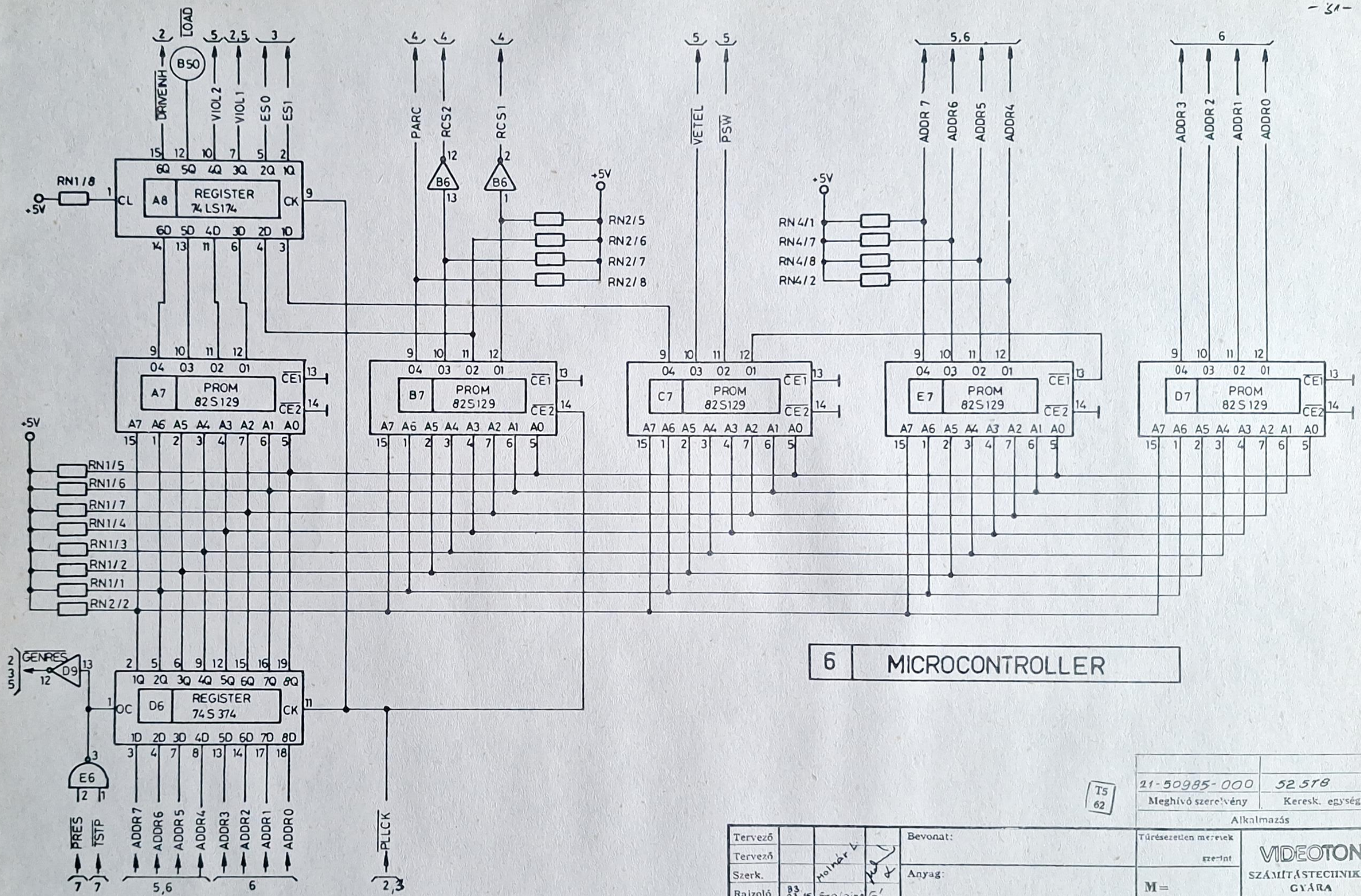

6 MICROCONTROLLER

21-50985-000				52 578	
Meghívó szerelvény				Keresk. egység	
Alkalmazás					
Tervező			Bevonat:	Tűrésezetlen méretek szerint	VIDEOTON SZÁMÍTÁSTECHNIKAI GYÁRA
Tervező					
Szerk.		Molnár	Anyag:	M =	
Rajzoló	83 03.15.	Szalaine		Lapsz. 6	Ossz. lapsz. 13
Ellenőr		Szekeres	Méret:	Súly:	Rajzszám: 21-509857001B
Oszt. v.		Bartha	Megnevezés: VDN 111		Index: B

T5 62

Index	Mód. szám	Módosítás leírása	Bevezette	Dátum	Ellenőr

Módosítás

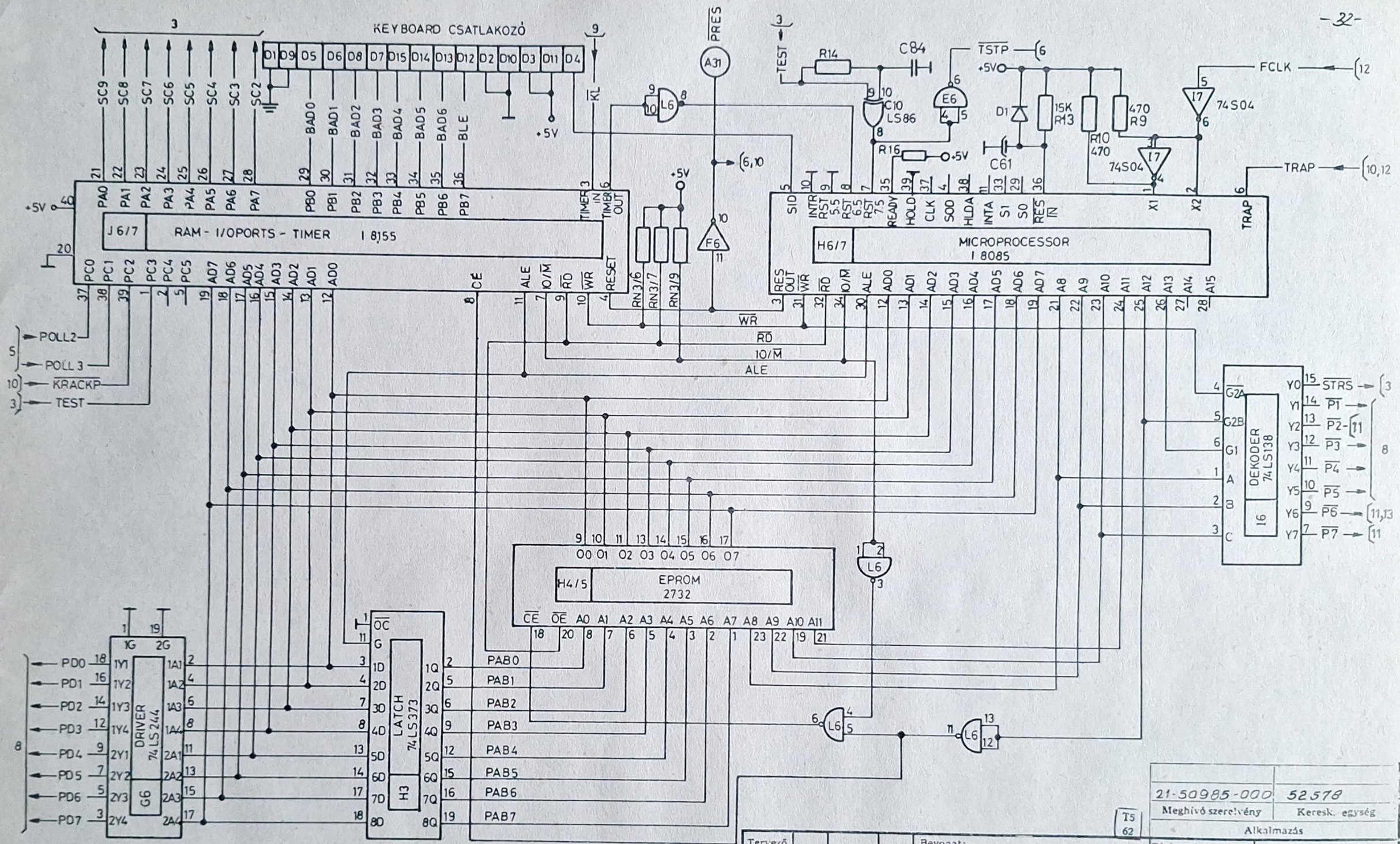

7 MICROPROCESSOR

Index	Mód. szám	Módosítás leírása	Bevezette	Dátum	Ellenőr

Módosítás

Tervező			
Tervező			
Szerk.		Molnár	
Rajzoló	83.03.15.	Szalai	
Ellenőr		Szekeres	
Oszt. v.		Bartha	

Bevonat:

Anyag:

Méret: Súly:

Megnevezés: VDN 111

T5 62

21-50985-000	52578
Meghívó szerelvény	Keresk. egység

Alkalmazás

Tűrésezetlen méretek szerint

M =

VIDEOTON SZÁMÍTÁSTECHNIKAI GYÁRA

Lapsz. 7 | Ossz. lapsz. 13

Rajzszám: 21-50985700016 | Index

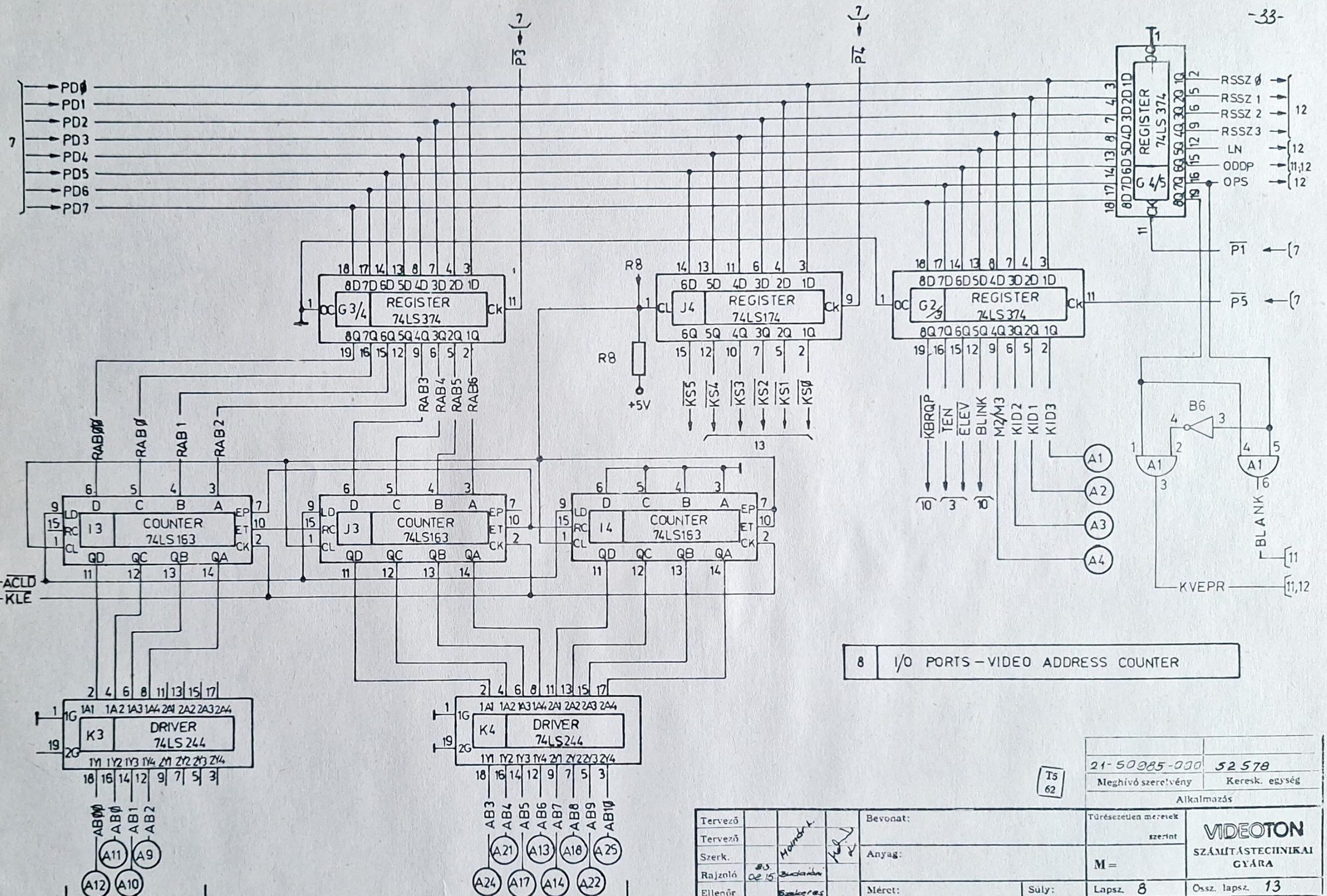

8	I/O PORTS – VIDEO ADDRESS COUNTER

21-50985-000	52578
Meghívó szerelvény	Keresk. egység
Alkalmazás	

T5 62

Tervező			Bevonat:	Tűrésezetlen méretek szerint	VIDEOTON SZÁMÍTÁSTECHNIKAI GYÁRA
Tervező					
Szerk.		Horváth	Anyag:	M =	
Rajzoló	85. 02. 15.	Budaházi			
Ellenőr		Szekeres	Méret:	Súly:	Lapsz. 8 / Ossz. lapsz. 13
Oszt. v.		Bontha			Rajzszám / Index
			Megnevezés: VDN 111		21-50985700 01B

Index	Mód. szám	Módosítás leírása	Bevezette	Dátum	Ellenőr
Módosítás					

9. KARAKTER GENERÁTOR

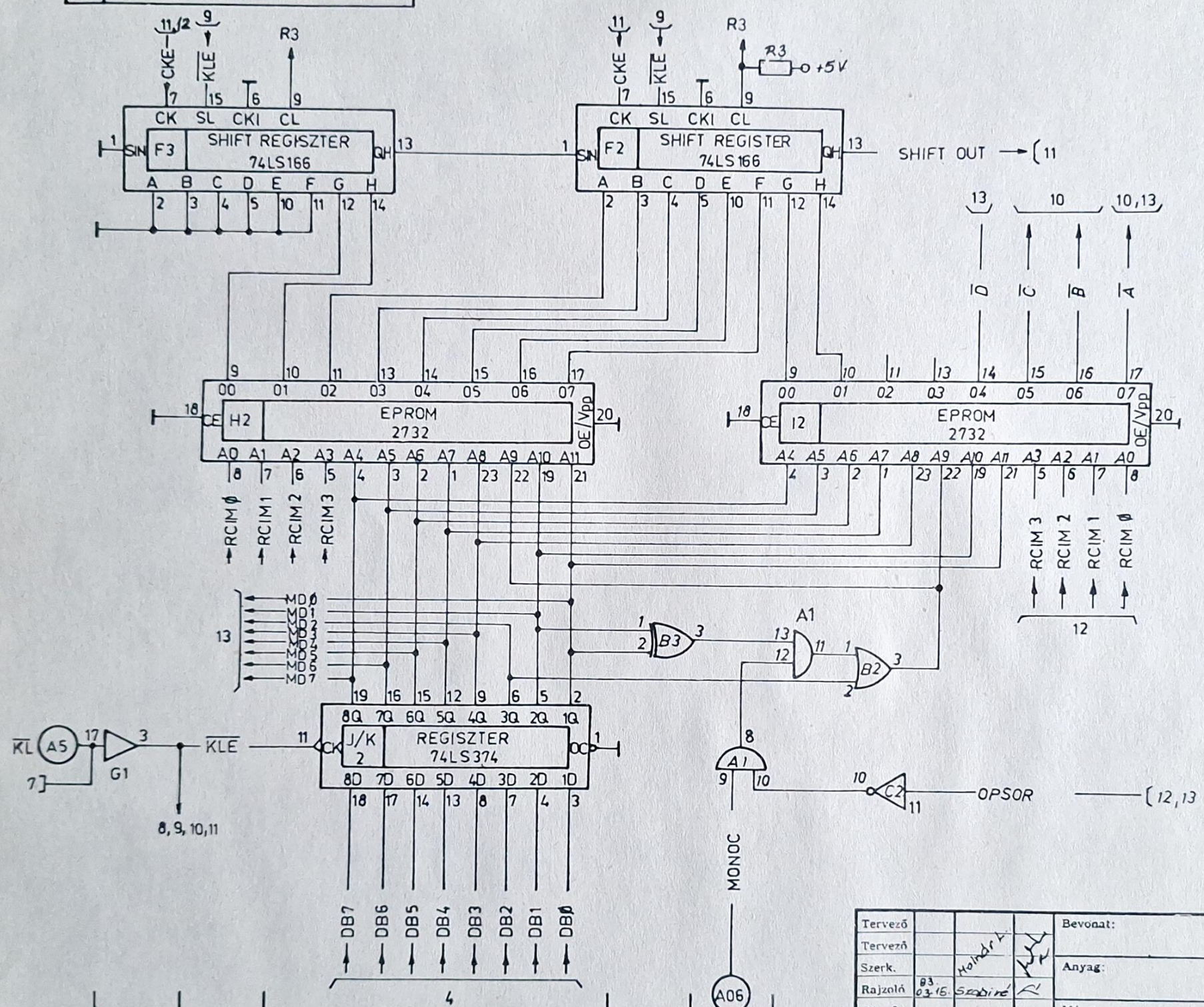

Index	Mód. szám	Módosítás leírása	Bevezette	Dátum	Ellenőr
Módosítás					

Tervező				Bevonat:	
Tervező					
Szerk.		Holnár L.		Anyag:	
Rajzoló	83.03.15.	Szabóné			
Ellenőr		Szekeres		Méret:	Súly:
Oszt. v.		Barthá			

Megnevezés: VDN 111

21-50985-000	52 578
Meghívó szerelvény	Keresk. egység
Alkalmazás	
Tűrésezetlen méretek szerint	VIDEOTON SZÁMÍTÁSTECHNIKAI GYÁRA
M =	
Lapsz. 9	Össz. lapsz. 13
Rajzszám	Index
21-509857000	1

T5 62

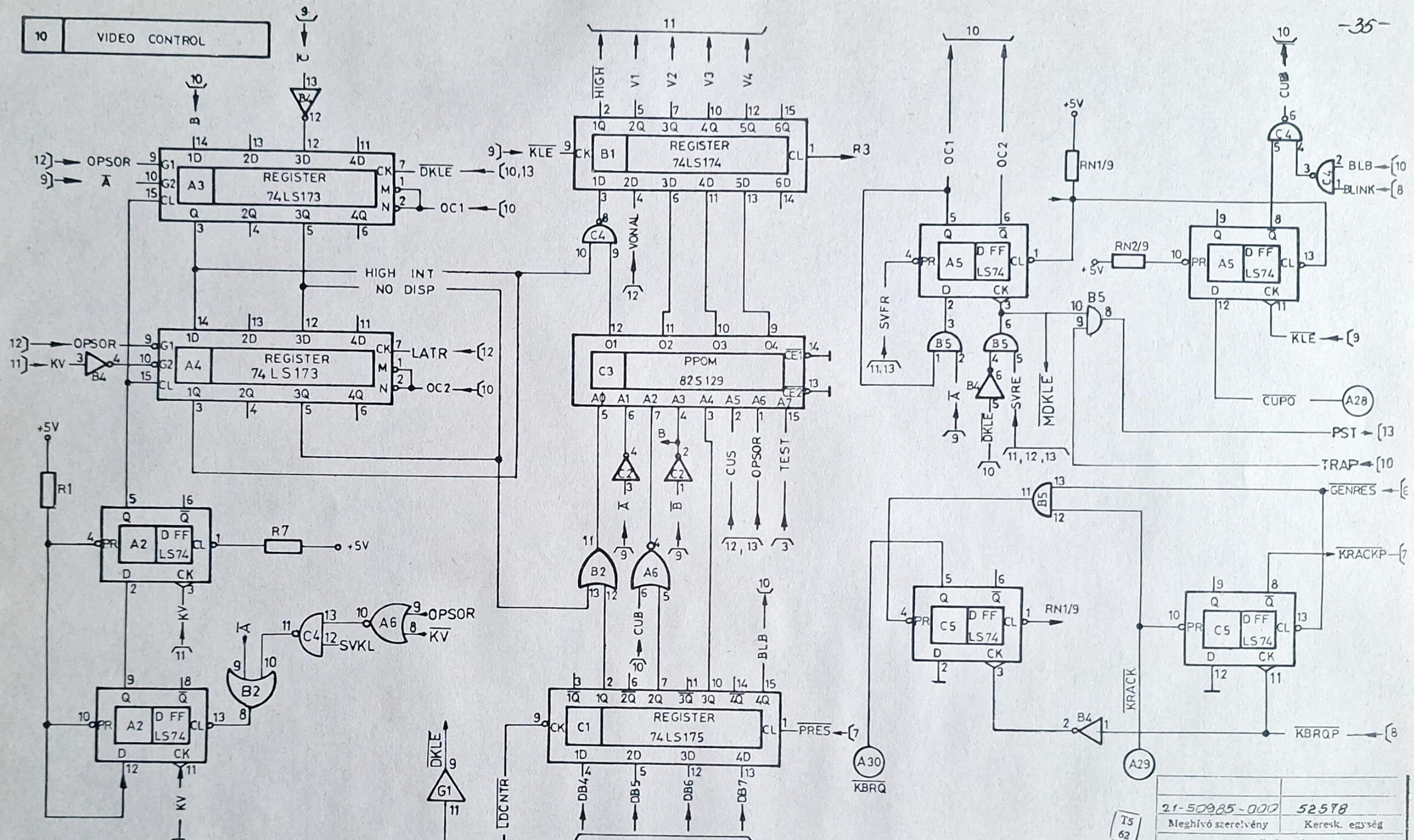
10 VIDEO CONTROL
REGISTER 74LS173 A3
REGISTER 74 LS173 A4
REGISTER 74LS174 B1
PPOM 82S129 C3
REGISTER 74LS175 C1
D FF LS74 A2
D FF LS74 A5
D FF LS74 C5
OPSOR
KV
KLE
DKLE
OC1
OC2
LATR
HIGH INT
NO DISP
HIGH
V1
V2
V3
V4
VONAL
R3
SVKL
CUB
BLB
CUS
TEST
PRES
DB4
DB5
DB6
DB7
LDCNTR
DKL
SVFR
SVRE
MDKLE
RN1/9
RN2/9
BLB
BLINK
CUPO
PST
TRAP
GENRES
KRACKP
KRACK
KBRQ
KBRQP
+5V
R1
R7
A08
A15
A28
A29
A30
21-50985-000
52578
Meghívó szerelvény
Kereszk. egység
Alkalmazás
Tervező
Szerk.
Rajzoló
Ellenőr
Oszt. v.
Bevonat:
Anyag:
Méret:
Súly:
Megnevezés:
VDN 111
Túrésezetlen méretek szerint
M =
VIDEOTON
SZÁMÍTÁSTECHNIKAI GYÁRA
Lapsz. 10
Ossz. lapsz. 13
Rajzszám
Index
21-50985700 01B
Index
Mód. szám
Módosítás leírása
Bevezette
Dátum
Ellenőr
Módosítás

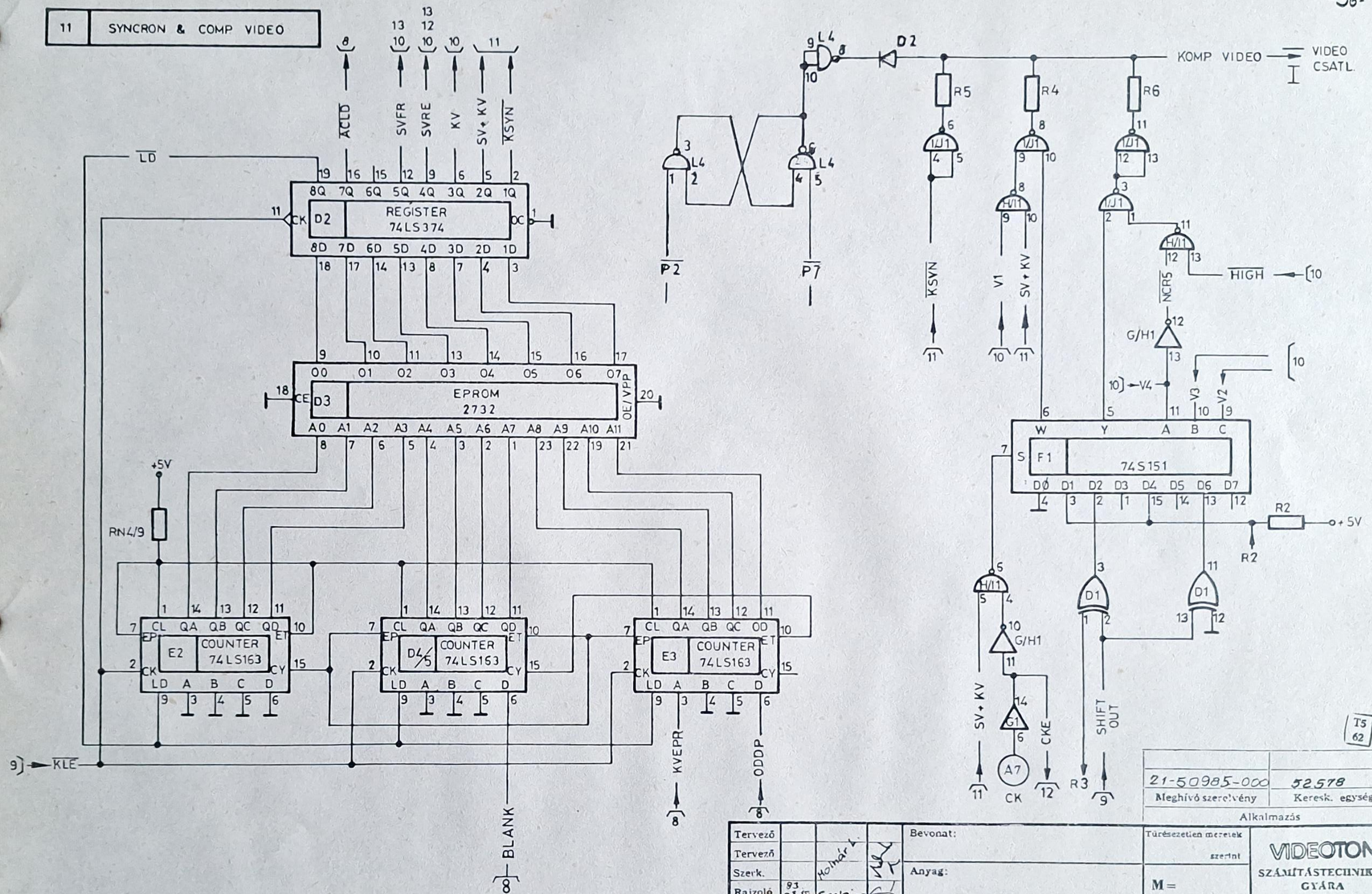

Index	Mód. szám	Módosítás leírása	Bevezette	Dátum	Ellenőr
		Módosítás			

Tervező			
Tervező			
Szerk.		Kolnár L.	
Rajzoló	93 03.-tól	Szabó	
Ellenőr		Szekeres	
Oszt. v.		Bartho	

Bevonat:
Anyag:
Méret: Súly:
Megnevezés: VDN 111

Túrésezetlen méretek szerint
M =

VIDEOTON SZÁMÍTÁSTECHNIKAI GYÁRA

Lapsz. 11 Össz. lapsz. 13

Rajzszám: 21-509857000 1 B
Index

21-50985-000	52578
Meghívó szerelvény	Keresk. egység

Alkalmazás

T5 62

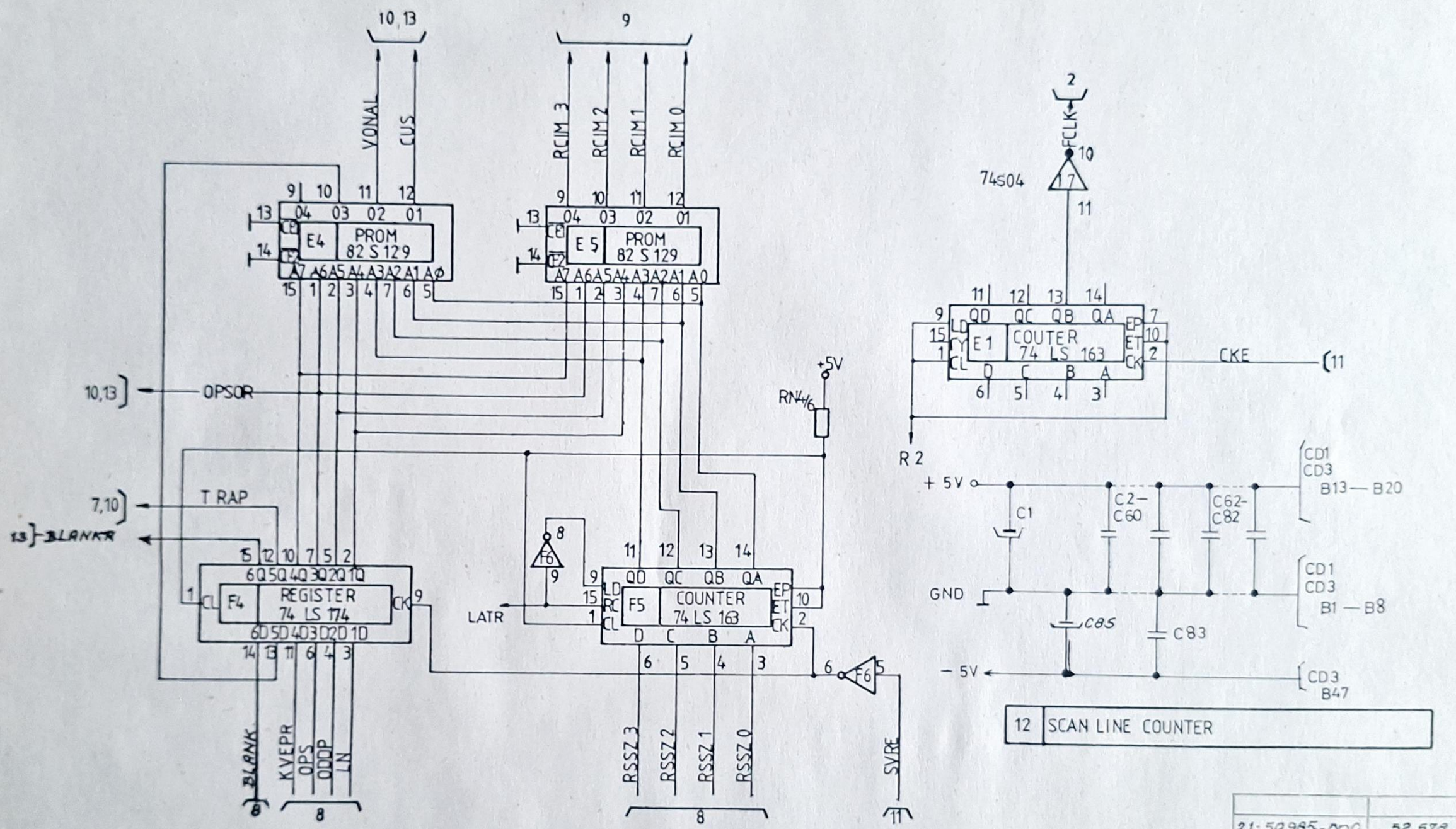

12	SCAN LINE COUNTER

TS 62

21-50985-000	52 578
Meghívó szerelvény	Keresk. egység
Alkalmazás	

Tervező				Bevonat:	Tűrésszerűen mérvek szerint
Tervező					
Szerk.		Mohnár		Anyag:	M =
Rajzoló	83 03.15.	Szokolné			
Ellenőr		Szekeres		Méret:	Súly:
Oszt. v.		Sarbing			

VIDEOTON SZÁMÍTÁSTECHNIKAI GYÁRA

Lapsz. 12 Ossz. lapsz. 13

Rajzszám 21-50985700 Index 01B

Megnevezés: VDN 111

Index	Mód. szám	Módosítás leírása	Bevezette	Dátum	Ellenőr
		Módosítás			

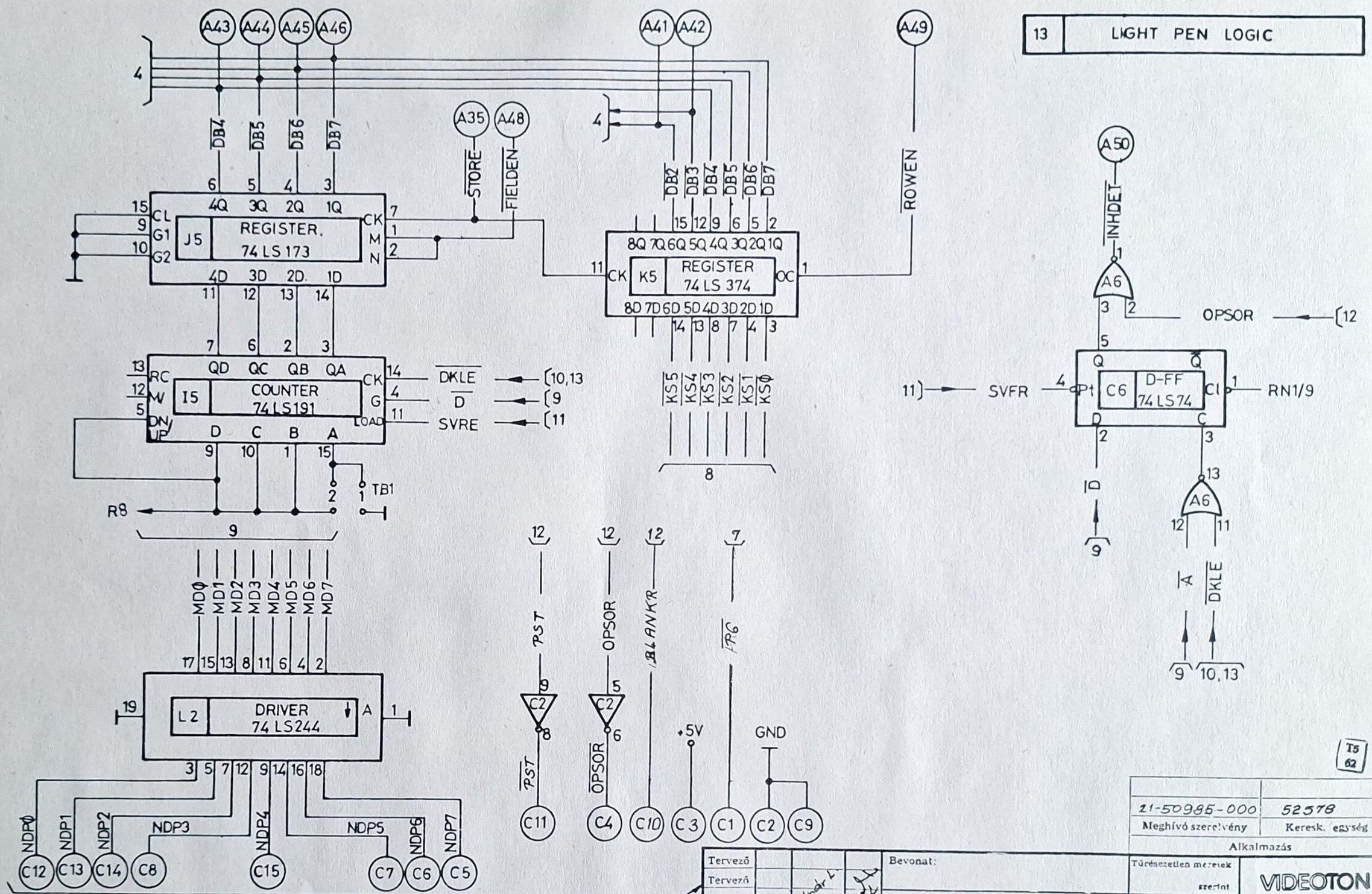

Index	Mód. szám	Módosítás leírása	Bevezette	Dátum	Ellenőr

Módosítás

Tervező			
Tervező			
Szerk.		Molnár L.	
Rajzoló	93 ápr 15	Szabó I.	
Ellenőr		Szekeres	
Oszt. v.		Borbás	

Bevonat:

Anyag:

Méret: Súly:

Megnevezés: VDN 111

21-50985-000	52578
Meghívó szerelvény	Keresk. egység

Alkalmazás

Tűrésezetlen méretek szerint

M =

VIDEOTON SZÁMÍTÁSTECHNIKAI GYÁRA

Lapsz. 13 | Össz. lapsz. 13

Rajzszám: 21-50985 7000 1 | Index: E

T5 62

L

MÓDOSÍTÁST KÖVETŐ LAP

II. 1. melléklet

Módosítás típusa	Mint index	Módosítás	Módosítás ügyintézője	Dátum	Engedélyező	Dátum	Megjegyzés
1 30	31 32	33 35	36			37 39	40

Megjegyzések

Jel	Azonosító	Ind.	FK.	Megnevezés	Megjegyzés	Készítette	Dátum	Ellenőrizte	Dátum	Lapszám
1 4	5 14	15 17	18 20	21 30						
2111	2150986000001		295	Logika tápegység VDU75	52578	Arvai Gy	83.10.28			0106

TS 62

DARABJEGYZÉK LAP

Azonosító	Mint index	FK.	Megnevezés	Formátum	Állapot
21 30	31 32	33 35	36 53		
2150986600		945	Kártya beültetés		
2150986700		948	Kapcsolási rajz		
2171522960		952	FÁT		
2171522000		241	VDU75 NYÁK (nifatott)		
2911314524		573	Integrált á.k.		
2911324025		571	Integrált á.k.		
2913150102		548	Hálózati zavarszűrő		
2911101092		564	Egyenirányító		
2916015004		402	Kapcsoló		
2916100001		613	Biztosíték foglalat		
2916026016		611	Biztosíték		
0652409000		272	Biztosíték tartó		
2916043119		611	Biztosíték		

Tételszám	Mennyiség	Mértékegység	Kód	Sorszám	Megjegyzés pozíció jelölés	
54 57	58 61	62 63	64 65	66 67	80	
1	Hiv					
2	Hiv					
3	Hiv					
4	1	db				
5	1	db			N2	SILICON GENERAL SG3524
6	1	db			N1	UNITRODE PIC 625
7	1	db			ZSz1	EICHOFF AZ707 250V2A F11. 180/4
8	1	db			DG1	SEMIKRON 380 C5000/3000
9	1	db			SW1	MARQUARDT 1852.1102
10	2	db			F1; F2	WICKMANN No. 19601 VDE 6,3A 250V No. 19602 VDE 6,3A 250V
11	2	db			F1; F2	VBKM 1A 250V B20/2,5
12	2	db			F5	VT
13	1	db			F5	VBKH 4A 250V

TS 62

Jel	Azonosító	Ind.	FK.	Megnevezés	Megjegyzés	Készítette	Dátum	Ellenőrizte	Dátum	Lapszám
1 4	5 14	15 17	18 20							
2112	2150986000001		295	Logika tápegység VDU 75	52578	Arvai Gy	83.10.28			0206

F39/V 11. — 11 88

DARABJEGYZÉK LAP

Azonosító	Mini index	FK.	Megnevezés	Formátum	Állapot	Tételszám	Mennyiség	Mértékegység	Kód	Sorszám	Megjegyzés pozíció jelölés
21 30	31 32	33 35	36 53			54 57	58 61	62 63	64 65	66 67	80
2182122000		272	Szit. tápe hátlap			14	1	db			
2160648000		273	Szeg. kábelrögzítő			15	1	db			V7260
2160744000		286	Szer. hálózati kábel			16	1	db			
2160826000		286	Mon. tápe hálózati kábel			17	1	db			
2160927000		286	Logika tápe kábel			18	1	db			
						19					
2182232000		272	Hűtőlap I.			20	1	db			V7291
2182104000		272	Védőlap			21	1	db			
2160828000		286	Logika kábel			22	2	db			
2912191502		555	Potenciométer 5kohm 10% 0,5W			23	1	db		P1	REMIX
2913503006		546	Elektrolit kond. 1000µF 40V +100-10% B1316-A-7108-V			24	4	db		C1÷C4	SIEMENS
2913041305		545	Elektrolit kond. 1000µF 10V +100-10% CE1534			25	2	db		C7, C8	MM

15
62

Jel	Azonosító	Ind.	FK.	Megnevezés	Megjegyzés	Készítette	Dátum	Ellenőrizte	Dátum	Lapsz
0 4	5 14	15 17	18 20							
6	112215098600000	B	295	Logika tápegység VDU 75	52578	Árvai Gy.	83.10.28			0306

DARABJEGYZEK LAP

Azonosító	Mini index	FK.	Megnevezés	Formátum	Állapot	Tételszám	Mennyiség	Mértékegység	Kód	Sorszám	Megjegyzés pozíció jelölés
21 30	31 32	33 35	36 53			54 57	58 61	62 63	64 65	66 67	80
2913041325		545	Elektrolit kond. 47µF 40V +50-10% CE1534			26	1	db		C11	MM
						27					
2913126104		544	Kondenzátor 100nF 400V ±10% C2334			28	1	db		C5	REMIX
2913440154		549	Kondenzátor 150nF 100V ±10% C2332			29	1	db		C10	REMIX
2913341101		545	Kondenzátor 100pF ±10% 500V C723			30	1	db		C13	KŐPORC
2913273222		544	Kondenzátor 2,2nF ±10% MKFM 50V			31	2	db		C14; C15	KŐPORC
2913273104		544	Kondenzátor 100nF 50V ±20% MKFM			32	3	db		C6; C9; C12	T100012 KŐPORC
2912013100		551	Ell. dl. 10 ohm ±5% 2W R510			33	1	db		R1	REMIX
2912010152		551	Ell. dl. 150 ohm ±5% 1W R510			34	1	db		R3	REMIX
2912010106		551	Ell. dl. 10 Mohm ±5% 1W R510			35	1	db		R5	REMIX
						36					

T5
62

Jel	Azonosító	Ind.	FK.	Megnevezés	Megjegyzés	Készítette	Dátum	Ellenőrizte	Dátum	Lapsz
0 4	5 14	15 17	18 20							
6	112215098600000	B	295	Logika tápegység VDU 75	52578	Árvai Gy.	83.10.28			0406

FNyV 11. — R 86

DARABJEGYZÉK LAP

Azonosító	Mini index	FK.	Megnevezés	Formátum	Alapol	Tételszám	Mennyiség	Mértékegység	Kód	Sorszám	Megjegyzés pozíció jelölés	
21 30	31 32	33 35	36 53			54 57	58 61	62 63	64 65	66 67	80	
2915082250		401	Csatlakozó 4pts. No A-3243-4B 26.17-1041			41	1	db			CP8	Molex
0692322800		271	Csap Ø1mm-5,11mm			42	16	db			CP6, CP7	
2914107003		539	Szigetelő gyöngy			43	2	db			R104	
1100042024		411	Csupasz bronzott réz huzal Ø0,5mm			44	11x20mm				J102, 103, 104, 105, 106, 107, 108, 109, 110, 111, 112	
8251310100		276	Hl. anya B M3			45	4	db				
8351310100		276	Alátét A M3			46	14	db				
8371310100		276	Kf. alátét M3			47	10	db				
2181574000		272	Oldallap			48	2	db			U7260	
8112420100		276	Hgf csavar B M3x16			49	2	db				
8111410100		276	Hgf csavar B M3x8			50	6	db				
2181351000		279	Alátét			51	1	db			Q102	
2178420050		279	Szig. alátét			52	1	db			Q102	
1160816000		286	Monitort tápláló kábel			53	1	db			CP9	

T5 62

Jel	Azonosító	Ind.	FK.	Megnevezés	Megjegyzés	Készitette	Dátum	Ellenőrizte	Dátum	Lapsz
1 4	5 14	15 17	18 20							
G112	2150965000	00	B295	VDM 413 kártya	52578	Lieber J.	83.06.30			0506

DARABJEGYZÉK LAP

Azonosító	Mini index	FK.	Megnevezés	Formátum	Alapol	Tételszám	Mennyiség	Mértékegység	Kód	Sorszám	Megjegyzés pozíció jelölés	
21 30	31 32	33 35	36 53			54 57	58 61	62 63	64 65	66 67	80	
2178420060		273	Csillám alátét			54	1	db			D106	
1912004470		551	Ell. ár. 47ohm ± 5% 0,25W			55	1	db			R110	REMIX
2182208000		272	Hűtőbin I.			56	1	db				
2182209000		272	Hűtőbin II.			57	1	db				
2182210000		272	Hűtőbin III.			58	1	db				
8111380100		276	Hgf. csav. B M3x6			59	2	db				

T5 62

Jel	Azonosító	Ind.	FK.	Megnevezés	Megjegyzés	Készitette	Dátum	Ellenőrizte	Dátum	Lapsz
1 4	5 14	15 17	18 20							
G112	2150965000	00	B295	VDM 413 kártya	52578	Lieber J.	83.06.30			0506

FNyV 11. — R 86

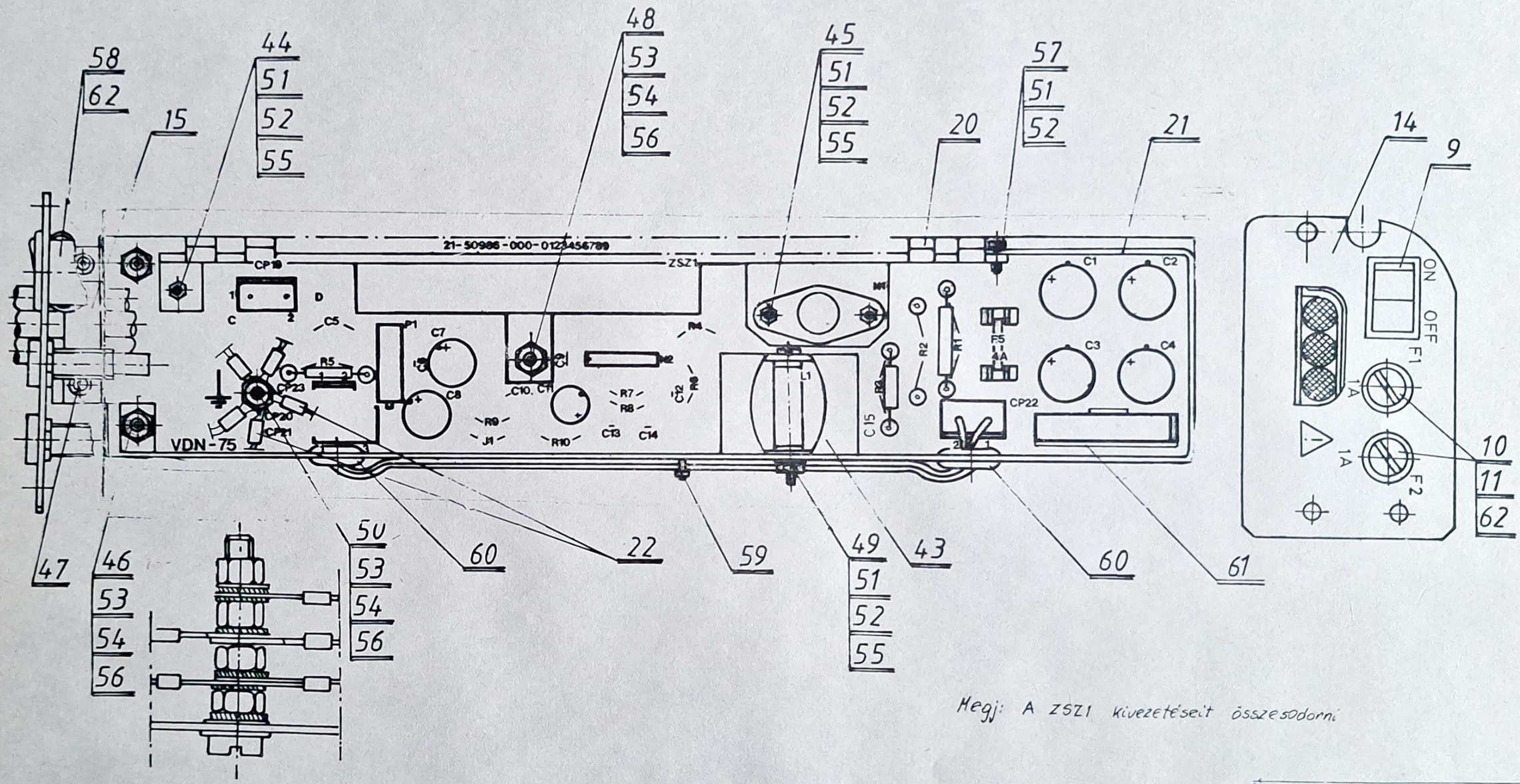

Megj: A ZSZ1 kivezetéseit összesodorni

A földelési pont szerelése

21-50986-000	52578
Meghívó szerelvény	Keresk. egység
Alkalmazás	

T5
62

Tervező		GY		Bevonat:	
Tervező					
Szerk.		Árvai		Anyag:	
Rajzoló		Mozdony			
Ellenőr		Szekeres		Méret:	Súly:
Oszt. v.		Bartha			

Megnevezés: VDN 75

Túrésezetlen méretek szerint M =

VIDEOTON SZÁMÍTÁSTECHNIKAI GYÁRA

Lapsz. 1 Ossz. lapsz. 1

Rajzszám	Index
21-50986600	00E

Index	Mód. szám	Módosítás leírása	Bevezette	Dátum	Ellenőr

Módosítás

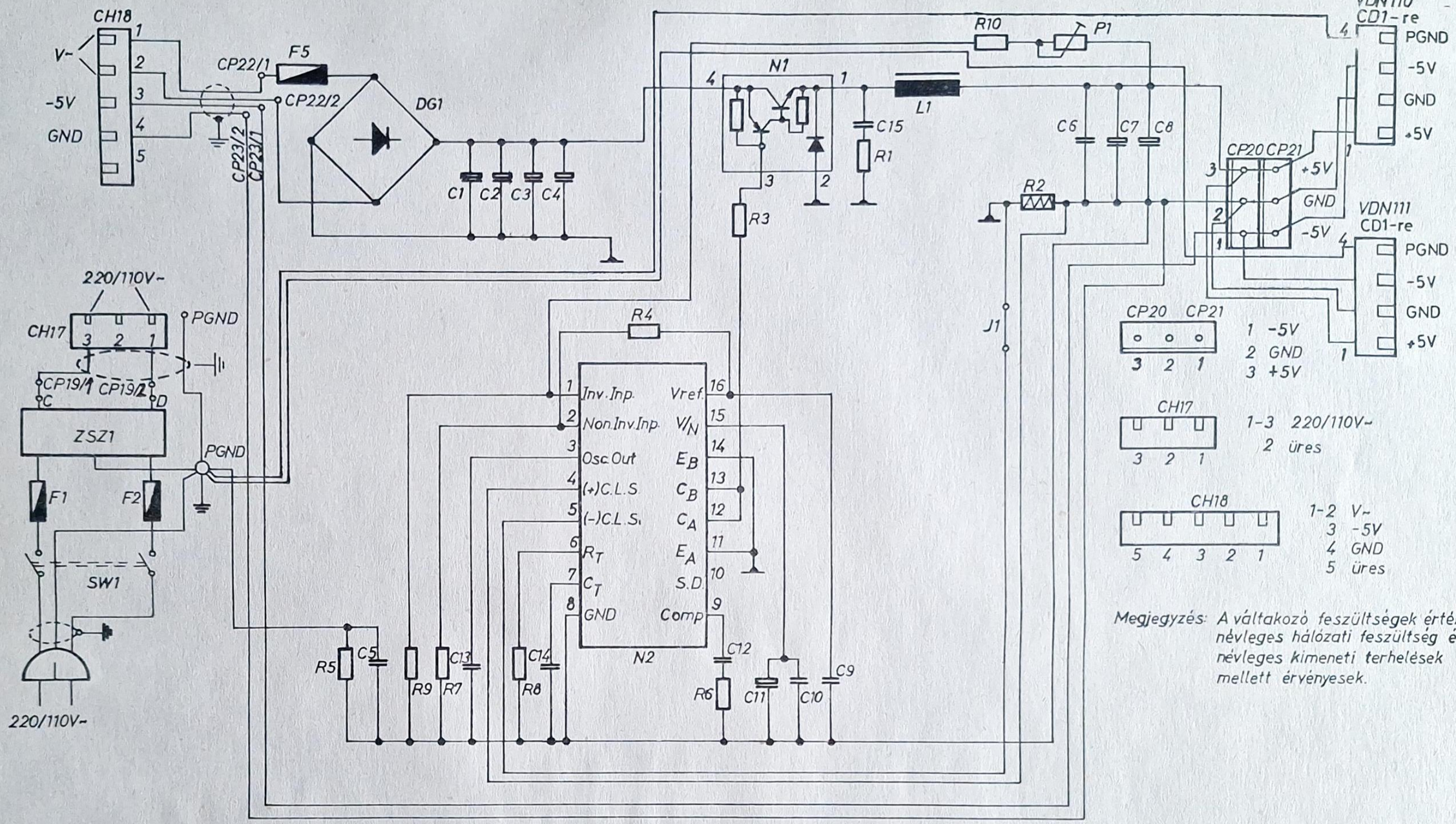

CP20 CP21
1 -5V
2 GND
3 +5V

CH17
1-3 220/110V~
2 üres

CH18
1-2 V~
3 -5V
4 GND
5 üres

Megjegyzés: A váltakozó feszültségek értékei névleges hálózati feszültség és névleges kimeneti terhelések mellett érvényesek.

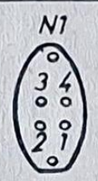

1 OUTPUT
2 COMMON
3 DRIVE
4 INPUT

T5
62

21-50986-000	52578
Meghívó szerelvény	Keresk. egység
Alkalmazás	

Tervező				Bevonat:	Tűrésezetlen méretek szerint	VIDEOTON SZÁMÍTÁSTECHNIKAI GYÁRA
Tervező						
Szerk.	1983.	Arvai Gy.		Anyag:	M =	
Rajzoló	X. 31.	Horváthné				
Ellenőr		Szekeres		Méret: Súly:	Lapsz. 1	Ossz. lapsz. 1
Oszt. v.		Bartha			Rajzszám	Index
				Megnevezés: VDN 75	21-50986700 00	B

Index	Mód. szám	Módosítás leírása	Bevezette	Dátum	Ellenőr

Módosítás

MÓDOSÍTÁST KÖVETŐ LAP

II. 1. melléklet

Módosítás utasítás (39–44)	Régi index (45–46)	Új index (47–49)	Aláírás	Módosítás ügyintézője	Dátum	Engedélyezte	Dátum (50–53)	Sorszám (56–57)

Megjegyzések (58–80)

T5
62

Jel (1–4)	Azonosító (5–14)	Ind. (15–17)	FK (18–20)	Megnevezés (21–78)	Megjegyzés	Készítette	Dátum	Ellenőrizte	Dátum	Lapsz.
G111	2150987000	003	295	Monitor láp VDN 76	52578	Árvai Gy.	83.10.28	Á. Gy.		01.07.

752265 FNYV 11. — R 87

DARABJEGYZÉK LAP

Azonosító	Mell index	FK.	Megnevezés	Ker mértékegy	Alapsz
21 30	31 32	33 35	36 53		
2150997700		948	Kapcs. rajz VDN 76		
2150997600		945	Hátlap beáll.		
2171523960		958	FÁT		
2171544000		241	Nyák (szilazott)		
2911314524		573	Int. dk.		
2911324105		573	Int. dk		
2911215075		561	Tranzisztor		
1979155002		561	Tranzisztor		
2911101079		564	Egyenirányitó		
2911101061		564	Egyenirányitó		
2916043110		611	Biztositék		
2916043117		611	Biztositék		
0652408000		611	Biztositék tartó		
2911106175		564	Zener dióda		
2911102093		564	Kapcsoló dióda		

Tétel-szám	Mennyi-ség	Mértékegység	Kód	Sorszám	Megjegyzés pozíció jelölés
54 57	58 61	62 63	64 65	66 67	80
1	Hiv.				
2	Hiv				
3	Hiv				
4	1db				
5	1db			N2;	SG 3524 SILICON GENERAL
6	1db			N1;	MC 7905CT MOTOROLA
7	1db			Q1;	BU 407D ATES
8	1db			Q2;	2N 2905A TUNGSRAM
9	1db			DG2	B40C3200/2200 SEMIKRON
10	1db			DG1	B250C1000 SEMIKRON
11	1db			F3	500mA 250V VBKM
12	1db			F4	2,5A 250V VBKM
13	4db			F3; F4	VT
14	1db			D1	ZPD10 TUNGSRAM
15	1db			D2	MR 856 MOTOROLA

15
62

Jel	Azonosító	Ind.	FK.	Megnevezés	Megjegyzés	Készitette	Dátum	Ellenőrizte	Dátum	Lapsz
1 4	5 14	15 17	18 20							
G	1122150997000000	03	295	Monitortáp VDN 76	52578	Árvai Gy.	83	[illegible]		0307

DARABJEGYZÉK LAP

Azonosító	Mell index	FK.	Megnevezés	Ker mértékegy	Alapsz
21 30	31 32	33 35	36 53		
2192106000		272	Hűtőlap I		
2160743000		286	Monitor védőföld kábel		
2140203000		294	Szer transzformátor		
434119043			Árnyékoló szerelvény		
2911200436 3		551	41.36 kohm ± 5% 0,25W RSM 0		
2140200000		294	Szer fojtó		
2152244000		276	Hgf csav. M3x30		
2912191103		555	Potmérő 10 kohm ± 10% 0,5W		
2913042309		545	Elektrolit kond. 4700µF 63V -10+100%		
2913041624		545	Elektrolit kond. 1000µF 25V +100-10%		
2913041325		545	Elektrolit kond. 47µF 40V +50-10%		

Tétel-szám	Mennyi-ség	Mértékegység	Kód	Sorszám	Megjegyzés pozíció jelölés
54 57	58 61	62 63	64 65	66 67	80
16	1db				
17	1db				
18					
19	1db			T1	
20	1db				
21	1db			R12	REMIX
22	1db			L1	
23	1db			L1	
24	1db			P1	REMIX
25	1db			C4	CE 1544 MM
26	1db			C6	CE 1534 MM
27	1db			C7	CE 1534 MM

T5
62

Jel	Azonosító	Ind.	FK.	Megnevezés	Megjegyzés	Készitette	Dátum	Ellenőrizte	Dátum	Lapsz
1 4	5 14	15 17	18 20							
G	1122150997000000	03	295	Monitortáp VDN 76	52578	Árvai Gy.	83 10 28	[illegible]		0307

FNyV 11. — R 86

DARABJEGYZÉK LAP

Azonosító	Ind. index	FK.	Megnevezés	Formátum	Állapot	Tételszám	Mennyiség	Mértékegység	Kód	Sorszám	Megjegyzés pozíció jelölés	
21 30	31 32	33 35	36 53			54 57	58 61	62 63	64 65	66 67	80	
2913339104		545	Kerámia kond. 100nF +80-20% 40V			28	2db				C5; C6	KÖPORC
2913440154		545	Kondenzátor 150nF 100V ±10%			29	1db				C14	REMIX C2332
2913361101		545	Kondenzátor 100pF ±5% 500V			30	1db				C10	REMIX
2913440225		545	Kondenzátor 2,2µF 100V C2334 ±10%			31	1db				C1	REMIX
2913273222		549	Kondenzátor 7,5x7,5 2,2nF ±10% MKFM 50V			32	2db				C9; C11	KÖPORC
2913273472		545	Kondenzátor 7,5x7,5 4,7nF ±10% 50V MKFM			33	1db				C8	KÖPORC
2912013330		551	Ellenállás 33ohm ±5% 2W			34	1db				R11	REMIX R510
2912010152		551	Ellenállás 1,5kohm ±5% 1W			35	1db				R5	REMIX R510
2912004823		551	Ellenállás 82kohm ±5% 0,25W			36	1db				R13	REMIX R510
2912004393		551	Ellenállás 39kohm ±5% 0,25W			37	1db				R10	REMIX R510

T5 62

Jel	Azonosító	Ind.	FK.	Megnevezés	Megjegyzés	Készitette	Dátum	Ellenőrizte	Dátum	Lapsz
1 4	5 14	15 17	18 20							
G1	1221509870000008295			Monitor tápegység VDM 76	52578	Bíró Gy.	931028	A. Gyöngyi		04.07.

DARABJEGYZÉK LAP

Azonosító	Ind. index	FK.	Megnevezés	Formátum	Állapot	Tételszám	Mennyiség	Mértékegység	Kód	Sorszám	Megjegyzés pozíció jelölés	
21 30	31 32	33 35	36 53			54 57	58 61	62 63	64 65	66 67	80	
2913037603		545	Kondenzátor 10µF 25V +100+10% CE 1114			38	1db				C3	
2912004472		551	Ell. áll. 4,7kohm ±5% 0,25W			39	3db				R6; R7; R8	REMIX R510
2912004682		551	Ell. áll. 6,8kohm ±5% 0,25W			40	1db				R9	REMIX R510
2912004152		551	Ell. áll. 1,5kΩ ±5% 0,25W			41	1db				R4	REMIX R510
2912004102		551	Ell. áll. 1kohm ±5% 0,25W			42	21db				R14	REMIX R510
2912004151		551	Ell. áll. 150ohm ±5% 0,25W			43	1db				R2	REMIX R510
2912004470		551	Ell. áll. 47 ohm ±5% 0,25W			44	1db				R1	REMIX R510
2915082243		401	Csatl. dugó 3pól. No 2599.39 10-19-1031			45	2db				CP16; CP17	MOLEX
2915082245		401	Csatl. dugó 5pól. No 2599.39 10-19-1051			46	1db				CP18	MOLEX
2181351000		276	Tranzisztor alátét			47	2db				N1; Q1	

T5 62

Jel	Azonosító	Ind.	FK.	Megnevezés	Megjegyzés	Készitette	Dátum	Ellenőrizte	Dátum	Lapsz
1 4	5 14	15 17	18 20							
G1	1221509870000008295			Monitor tápegység VDM 76	52578	Bíró Gy.		A. Gyöngyi		0507

9/7 -

DARABJEGYZÉK LAP

Azonosító	Mód index	FK.	Megnevezés	Formátum	Alapanyag	Tételszám	Mennyiség	Mértékegység	Kód	Szószám	Megjegyzés pozíció jelölés
1112429 8000		276	Tranzisztor oldlét			48	1 db				Q2
2193129 0000		291	Huzal ell. áll.			49	1 db				R3
2914092245		411	Ezüstözött rézhuzal ø 0,5 mm			50	43 mm				J1, J2
2914107003		539	Szigetelő gyöngy			51	6 db				R3, R5, R11
8112470100		276	Hg.f. csav. B M4×25			52	1 db				MSZ KGST 2653
8112420100		276	Hg.f. csav. B M4×16			53	4 db				MSz KGST 2653
8111490100		276	Hg.f. csav. B. M3×16			54	4 db				MSz KGST 2653
8111450100		276	Hg.f. csav. B M3×12			55	2 db				MSz KGST 2653
8351310100		276	Alátét M 3A			56	14 db				MSz KGST 280-76
8371310100		276	Kf. alátét M3			57	7 db				MSz 2236-78
8352240100		276	Alátét M4 A			58	10 db				MSz KGST 280-76
8372240100		276	Kf. alátét M4			59	9 db				MSz 2236-78
8251310100		276	Hatl. anya M3 BM			60	7 db				MSz 2260-5
8252240100		276	Hatl. anya M4 BM			61	7 db				MSz 2260-5

TS 62

Jel	Azonosító	Ind.	FK.	Megnevezés	Megjegyzés	Készítette	Dátum	Ellenőrizte	Dátum	Lapsz.
G	1122150987000008	295		Monitor tápegység VDW 76	52578	Arvai Gy.		Ai-Gy		0607

DARABJEGYZÉK LAP

Azonosító	Mód index	FK.	Megnevezés	Formátum	Alapanyag	Tételszám	Mennyiség	Mértékegység	Kód	Szószám	Megjegyzés pozíció jelölés
2182100000		276	Szigetelő alátét			62	2 db				N1, Q1
2182101000		274	Szigetelő lemez			63	1 db				
2913041328		541	Kondenzátor 470 pF +100-10%. 40 V			64	1 db				C12, C13, CE1, 5, 34
8250810100		276	Hl. anya B M2,5			65	2 db				
8370810100		276	Kf. alátét M2,5			66	4 db				
8350810100		276	Alátét M 2,5 A			67	2 db				
8090970100		276	Hgf. csav. B M2,5 × 12			68	2 db				

TS 62

Jel	Azonosító	Ind.	FK.	Megnevezés	Megjegyzés	Készítette	Dátum	Ellenőrizte	Dátum	Lapsz.
G	1122150987000008	295		Monitor tápegység VDW 76	52578	Arvai Gy.	831028			0707

-217-

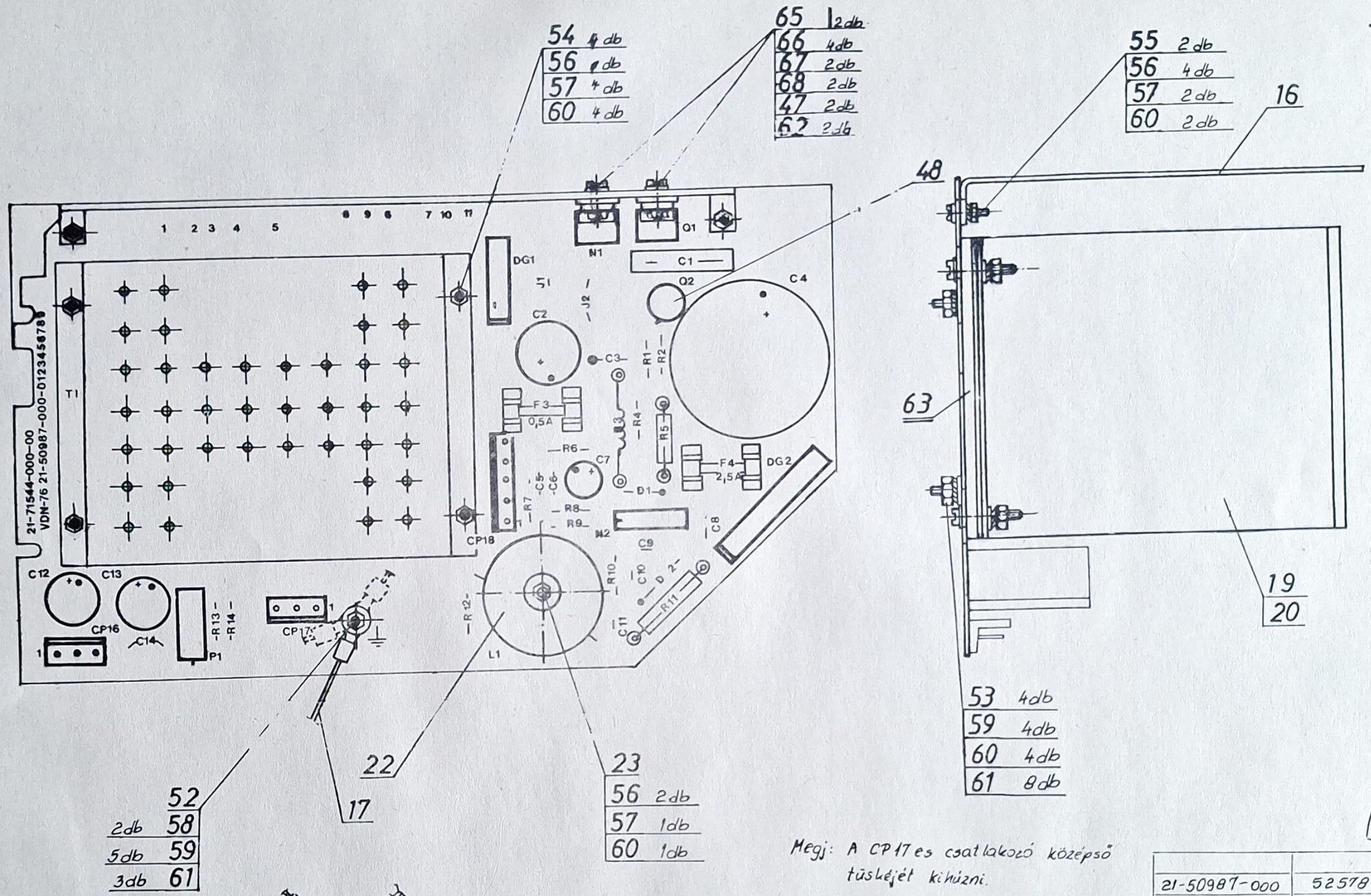

Megj: A CP17 es csatlakozó középső tüskéjét kihúzni.

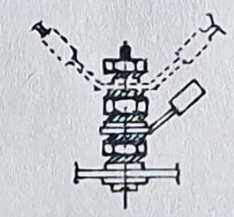

Földelő csavar szerelése

Index	Mód. szám	Módosítás leírása	Bevezette	Dátum	Ellenőr

Módosítás

Tervező			
Tervező			
Szerk.	83.	Arvai Gy	
Rajzoló	11. 30	Khautné	e'
Ellenőr			
Oszt. v.		Bartha	

Bevonat:

Anyag:

Méret: Súly:

Megnevezés: VDN 76

T5 62

21-50987-000	52578
Meghívó szerelvény	Keresk. egység

Alkalmazás

Tűrésezetlen méretek szerint

M = 1:

VIDEOTON SZÁMÍTÁSTECHNIKAI GYÁRA

Lapsz. 1 Össz. lapsz. 1

Rajzszám: 21-50987600000 Index: B

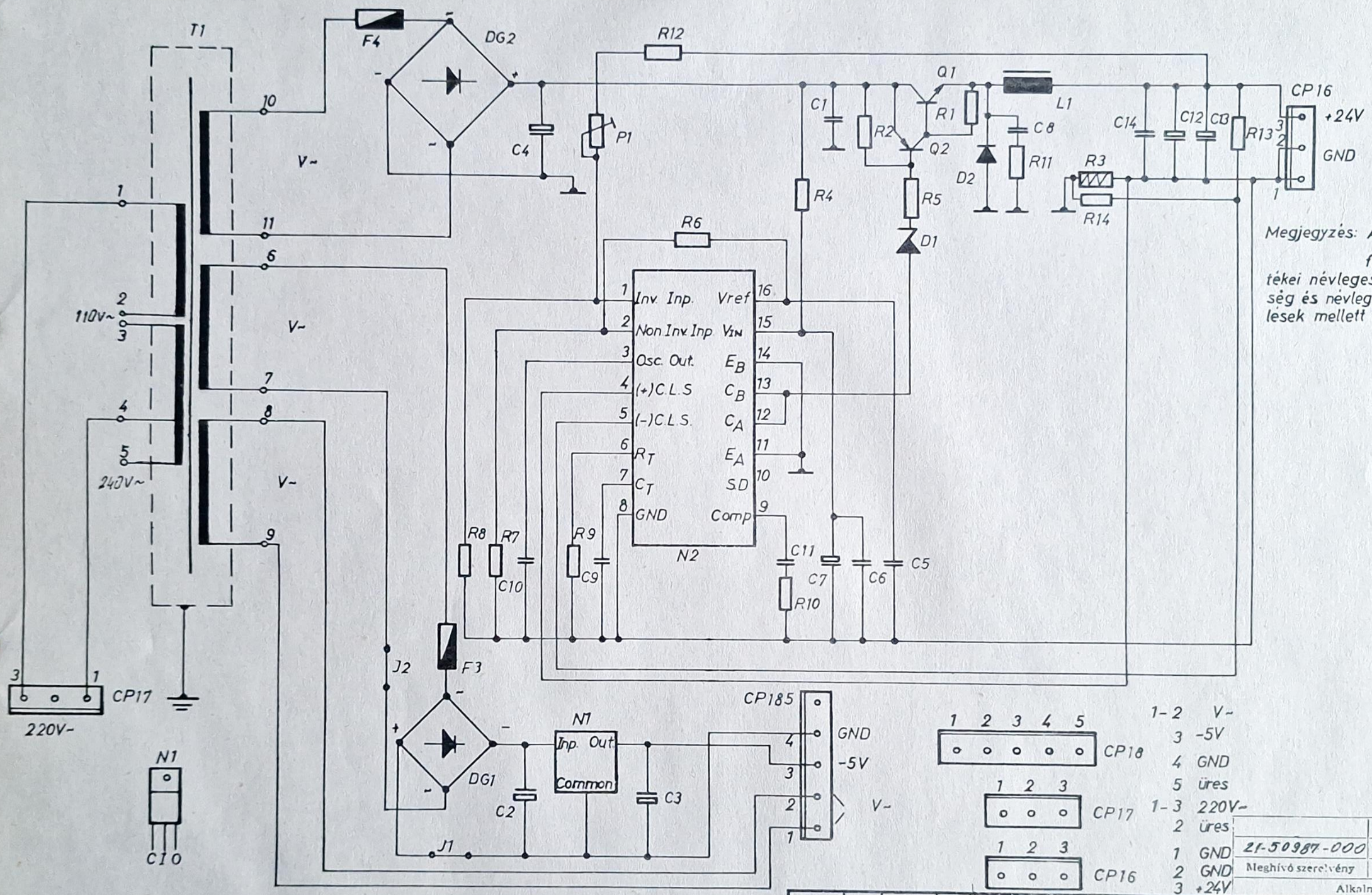

Megjegyzés: A váltakozó feszültségek értékei névleges hálózati feszültség és névleges kimeneti terhelések mellett érvényesek.

1-2	V~
3	-5V
4	GND
5	üres
1-3	220V~
2	üres
1	GND
2	GND
3	+24V

T5 62

21-50987-000	52578
Meghívó szerelvény	Keresk. egység
Alkalmazás	

Tervező			Bevonat:
Tervező			
Szerk.		Arkai	Anyag:
Rajzoló		Hazdényi	
Ellenőr		Szekeres	Méret: Súly:
Oszt. v.		Bartha	

Tűrésezetlen méretek szerint

M=

VIDEOTON SZÁMÍTÁSTECHNIKAI GYÁRA

Lapsz. 1 Össz. lapsz. 1

Rajzszám: 21-50987700 Index: 00B

Megnevezés: VDN 76

Index	Mód. szám	Módosítás leírása	Bevezette	Dátum	Ellenőr
		Módosítás			

MÓDOSÍTÁST KÖVETŐ LAP

II. 1. melléklet

Módosítás utasítás (39–44)	Mind index (45 46)	Új index (47–49)	Állapot	Módosítás ügyintézője	Dátum	Engedélyezte	Dátum (50–55)	Sorszám (56 57)

Megjegyzések (58–80)	

15
62

Jel (1–4)	Azonosító (5–14)	Ind. (15–17)	FK. (18–20)	Megnevezés (21–38)	Megjegyzés	Készítette	Dátum	Ellenőrizte	Dátum	Lapsz.
G111	2150965000008		295	VDN 41B kártyo	52578	Lieber J.	830630			01.06

DARABJEGYZÉK LAP

Azonosító (21–30)	Mind index (31 32)	FK. (33–35)	Megnevezés (36–53)	Per tétel	Állapot
2150965000		945	VDN-41B kártya 400		
2150965100		948	Kapcsolási rajz		
2171502000		241	VDN-41B NYÁK		
2171502960		952	VDN-41B FÁT		
2911215075		561	Tranzisztor BU407D		
2911215019		561	Tranzisztor 2N2219A		
2911101019		564	Dióda BA 159		
2911101010		564	Dióda BYX 10		
1979298048		564	Dióda 1N4148		
2911101071		564	Dióda BYX 71/600		
2911106074		563	Zener-dióda ZG27		
2913484473		546	Kond. 4,7nF ±10% 1000V C248		
2913484683		546	Kond. 68nF ±10% 1000V C248		
2913126104		546	Kond. 100nF ±10% 400V C223		

Tétel-szám (54–57)	Mennyiség (58–61)	Mértékegység (62 63)	Kód (64 65)	Sorszám (66 67)	Megjegyzés pozíció jelölés (68–80)	
1	Hiv.					
2	Hiv.					
3	1	db				
4	Hiv.					
5	1	db			Q 102	SGS-ATES
6	1	db			Q101	Tungsram
7	2	db			D 104; D105	Tungsram
8	1	db			D 103	Valvo
9	1	db			D 101	Tungsram
10	1	db			D 106	Valvo
11	1	db			D 102	Tungsram
12	3	db			C112, C113; C116	Remix
13	1	db			C117	Remix
14	1	db			C119	

15
62

Jel (1–4)	Azonosító (5–14)	Ind. (15–17)	FK. (18–20)	Megnevezés	Megjegyzés	Készítette	Dátum	Ellenőrizte	Dátum	Lapsz.
G112	2150965000	008	295	VDN 41B kártya	52578	Lieber J.	830630	[illegible]		02.06

DARABJEGYZÉK LAP

Azonosító	Mini index	FK.	Megnevezés	Formátum	Alapsz!	Tételszám	Mennyiség	Mértékegység	Kód	Sorszám	Megjegyzés pozíció jelölés
1 30	31 32	33 35	36 53			54 57	58 61	62 63	64 65	66 67	80
2913440154		546	Kond. 150nF ±10% 100V C223			15	3	db			C101, C102, C111 Remix
2913440334		546	Kond. 330nF ±10% 100V			16	2	db			C103, C104 Remix C223
2913440105		546	Kond. 1µF ±10% 100V			17	1	db			C110 Remix C223
2913064105		549	Kond. 1µF ±20% 15V			18	1	db			C106 ERO ET5-A
2913440335		546	Kond. 3,3µF ±10% 100V			19	1	db			C109 Remix C223
2913043511		545	Kond. 22µF +10 +50% 250V			20	1	db			C115 MM CE B226
2913041325		545	Kond. 47µF -10 +50% 40V			21	1	db			C107 MM CE 1534
2913038641		545	Kond. 100µF -10 +50% 100V			22	1	db			C114 MM CE 1224 T
2913041328		545	Kond. 470µF +100 -10% 40V			23	1	db			C108 MM CE 1534
2913041324		545	Kond. 1000µF +100 -10% 25V			24	1	db			C105 MM CE 1534
2912004101		551	Ell. áll. 100ohm ±5% 0,25W			25	1	db			R103 R 510 REMIX
2912004271		551	Ell. áll. 270ohm ±5% 0,25W			26	1	db			R101 R 510 REMIX
2912004562		551	Ell. áll. 5,6kohm ±5% 0,25W			27	1	db			R109 R 510 REMIX
2912004473		551	Ell. áll. 47kohm ±5% 0,25W			28	1	db			R107 R 510 REMIX

T5
62

Jel	Azonosító	Ind.	FK.	Megnevezés	Megjegyzés	Készítette	Dátum	Ellenőrizte	Dátum	Lapsz
1 4	5 14	15 17	18 20							
G	1122150965000000	5	295	VDN 41B kártya	52578	Lieber J.	830630	[illegible]		0306

DARABJEGYZÉK LAP

Azonosító	Mini index	FK.	Megnevezés	Formátum	Alapsz!	Tételszám	Mennyiség	Mértékegység	Kód	Sorszám	Megjegyzés pozíció jelölés
1 30	31 32	33 35	36 53			54 57	58 61	62 63	64 65	66 67	80
2912004104		551	Ell. áll. 100kohm ±5% 0,25W			29	1	db			R108 R 510 Remix
2912004224		551	Ell. áll. 220kohm ±5% 0,25W			30	1	db			R105 R 510 Remix
2912004105		551	Ell. áll. 1Mohm ±5% 0,25W			31	1	db			R106 R 510 Remix
2912001015		551	Ell. áll. 1,5ohm ±0,1ohm 0,5W			32	1	db			R102 R 538 Remix
2912013121		551	Ell. áll. 120ohm ±5% 2W			33	1	db			R104 R 510 Remix
2914105009		536	Sorokransz f. ZTR 66/38 - 29/110 - 16kHz			34	1	db			T102 Unipa
2914105001		536	Meghajtó trafó BVTR2 4312 - 802 - 5014			35	1	db			T101 Unipa
2914110013		533	Linearitás szab. tek. 12 ET 5409			36	1	db			L103 Unipa
2914110014		533	Amplitudó szab. tek. BVBR2			37	1	db			L102 Unipa
2914114154		531	Induktivitás 150µH ±20% 7150-1500-H			38	1	db			L101 Jahre
2915082244		401	Csatlakozó 4pts. No2599-4A 10-19-1041			39	1	db			CP10 Molex
2915082246		401	Csatlakozó 7pts. No2599-7A 10-19-1071			40	1	db			CP11 Molex

T5
62

Jel	Azonosító	Ind.	FK.	Megnevezés	Megjegyzés	Készítette	Dátum	Ellenőrizte	Dátum	Lapsz
1 4	5 14	15 17	18 20							
G	1122150965000000	5	295	VDN 41B kártya	52578	Lieber J.	830630	[illegible]		0406

FNyV 11. — II 88

DARABJEGYZÉK LAP

Azonosító (21–30)	Mód index (31–32)	FK. (33–35)	Megnevezés (36–53)	Formátum	Állapot	Tételszám (54–57)	Mennyiség (58–61)	Mértékegység (62–63)	Kód (64–65)	Sorszám (66–67)	Megjegyzés pozíció jelölés (68–80)	
2912004682		551	Ellenállás 68 kohm ±5% 0,25 W R510			37	1	db			R8	REMIX
2912004472		551	Ellenállás 4,7 kohm ±5% 0,25 W R510			38	6	db			R4; R7; R9; R6; R10	REMIX
						39						
2182130000		281	Huzalellenállás 0,03 ohm			40	1	db			R2	
2914092245		411	csupasz ónozott rézhuzal Ø 0,95 mm			41	1	db			l=20mm Ø 1	
2914107003		539	szigetelő gyöngy			42	8	db			R1; R3; R5; R2	
2140201000		284	Szerelő fojtó			43	1	db			L1	
8111440100		276	Hgf. csav. B M3x10			44	1	db				MSz KGST 2653
8111450100		276	Hgf. csav. BM3x12			45	2	db				MSz KGST 2653
8762370100		276	Gf. csav. BM4x10B			46	2	db				MSz 2430-4.8
8762380100		276	Sf. csav. BM4x12B			47	2	db				MSz 2430-4.8
8112370100		276	Hgf. csav. BM4x10			48	1	db				MSz KGST 2653

T5 62

Jel (1–4)	Azonosító (5–14)	Ind. (15–17)	FK. (18–20)	Megnevezés	Megjegyzés	Készítette	Dátum	Ellenőrizte	Dátum	Lapsz
6	1122150986000000	B	295	Logika tápegység VDU 75	52578	Arvai Gy.	83.10.20			0506

DARABJEGYZÉK LAP

Azonosító (21–30)	Mód index (31–32)	FK. (33–35)	Megnevezés (36–53)	Formátum	Állapot	Tételszám (54–57)	Mennyiség (58–61)	Mértékegység (62–63)	Kód (64–65)	Sorszám (66–67)	Megjegyzés pozíció jelölés (68–80)	
8182214000		276	Hgf. csav. BM3x30			49	1	db			L1	
8112470100		276	Hgf. csav. BM4x25			50	1	db				MSz KGST 2653
8351310100		276	Alátét M3A			51	10	db				MSz KGST 280-76
8371310100		276	Kf. alátét M3			52	5	db				MSz 2236-78
8352240100		276	Alátét M4A			53	6	db				MSz KGST 280-76
8372240100		276	Kf. alátét M4			54	10	db				MSz 2236-78
8251310100		276	Hatlapú anya BM3			55	4	db				MSz 2260-5
8252240100		276	Hatlapú anya BM4			56	7	db				MSz 2260-5
8111390100		276	Hgf. csavar BM3x6			57	2	db				MSz KGST 2653
2914002908		412	PVC szig. vez. fehér 1mm²			58	0,6+0,08=0,14m					
2373110020		279	Rögzítő szalag			59	1	db				
4786002700		279	Átvezető gyűrű			60	2 db					
2182305000		272	Műlap			61	1 db					
1100744107		415	Csupaszcső fekete Ø4,8mm			62	150mm				5x20mm	

T5 62

Jel (1–4)	Azonosító (5–14)	Ind. (15–17)	FK. (18–20)	Megnevezés	Megjegyzés	Készítette	Dátum	Ellenőrizte	Dátum	Lapsz
6	1122150986000000	B	295	Logika tápegység VDU 75	52578	Arvai Gy.	83.10.28			0606

FNyV 11. — R 86

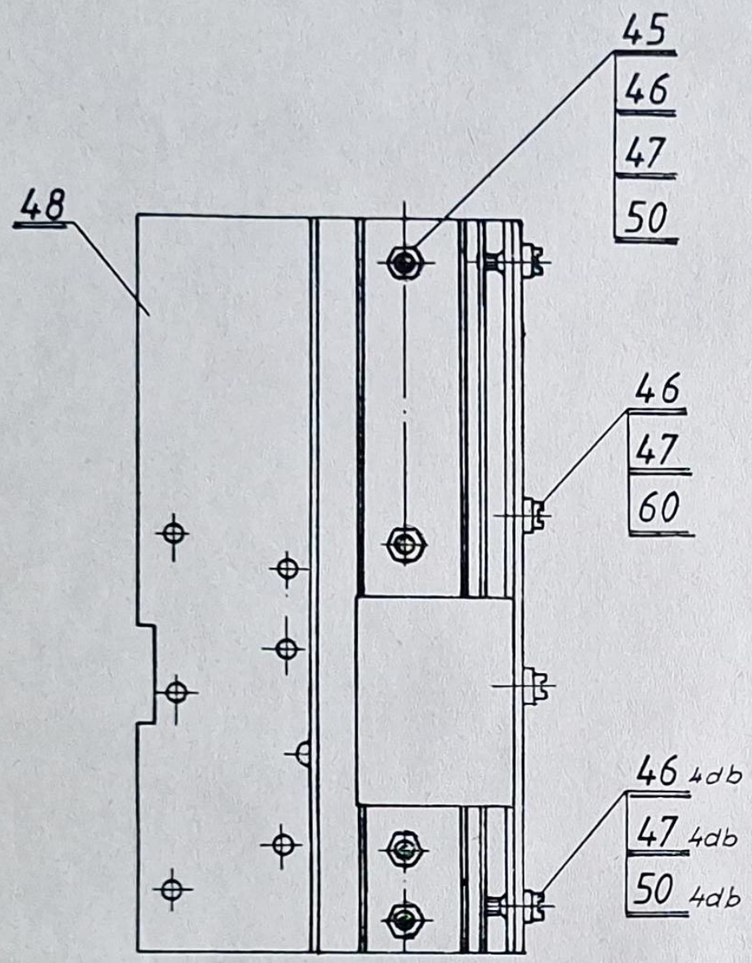

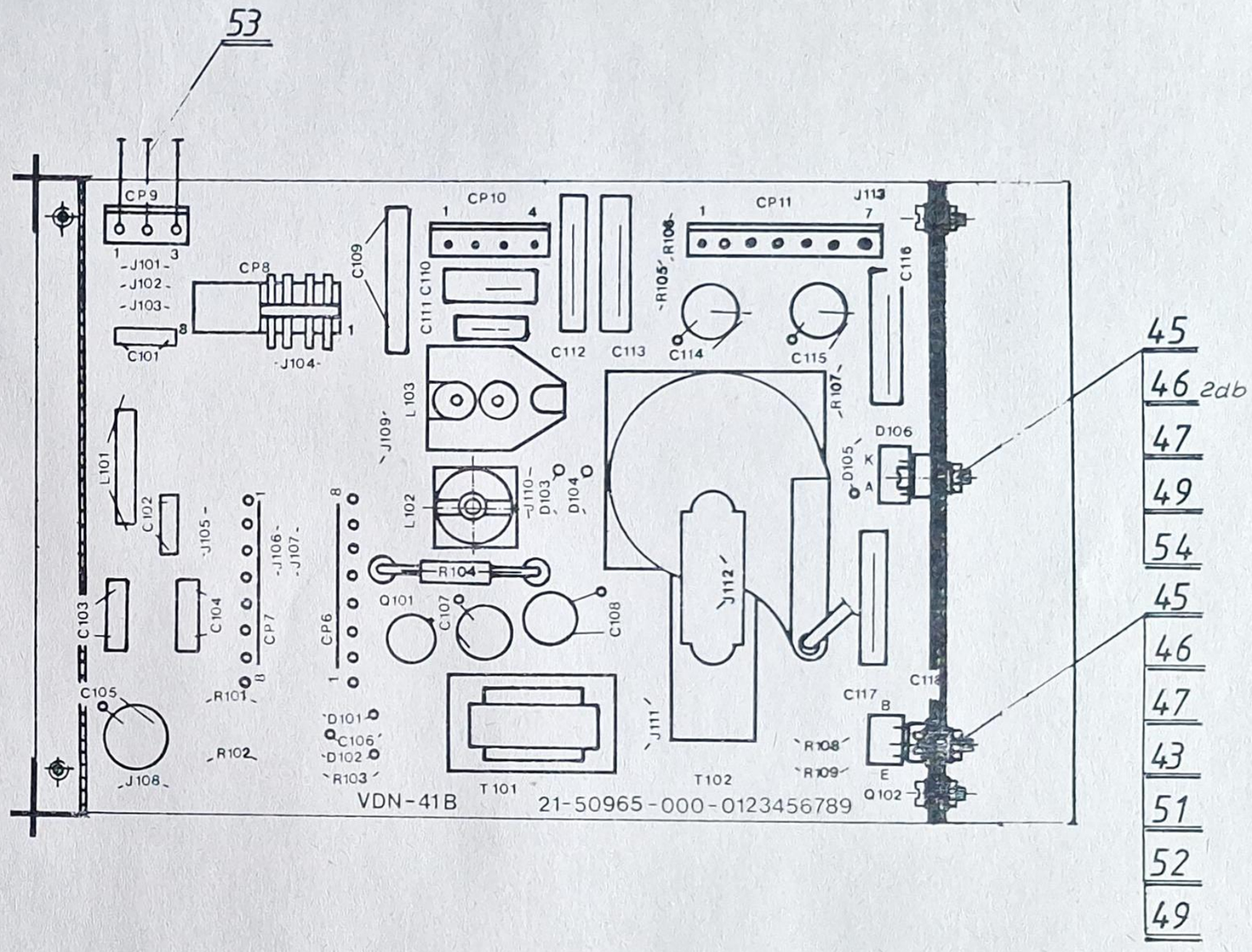

Index	Mód. szám	Módosítás leírása	Bevezette	Dátum	Ellenőr		

Tervező			Bevonat:	Tűrésezetlen méretek szerint	VIDEOTON SZÁMÍTÁSTECHNIKAI GYÁRA
Tervező					
Szerk.		Liber	Anyag:	M =	
Rajzoló	94 03 25	Bogine B			
Ellenőr		Szekeres	Méret:	Súly:	Lapsz. 1 / Ossz. lapsz. 1
Oszt. v.		Bartha			

Megnevezés: VDN 41B

21-50965-000	52578
Meghívó szerelvény	Keresk. egység
Alkalmazás	

Rajzszám: 21-50965600 Index: 00

T5 62

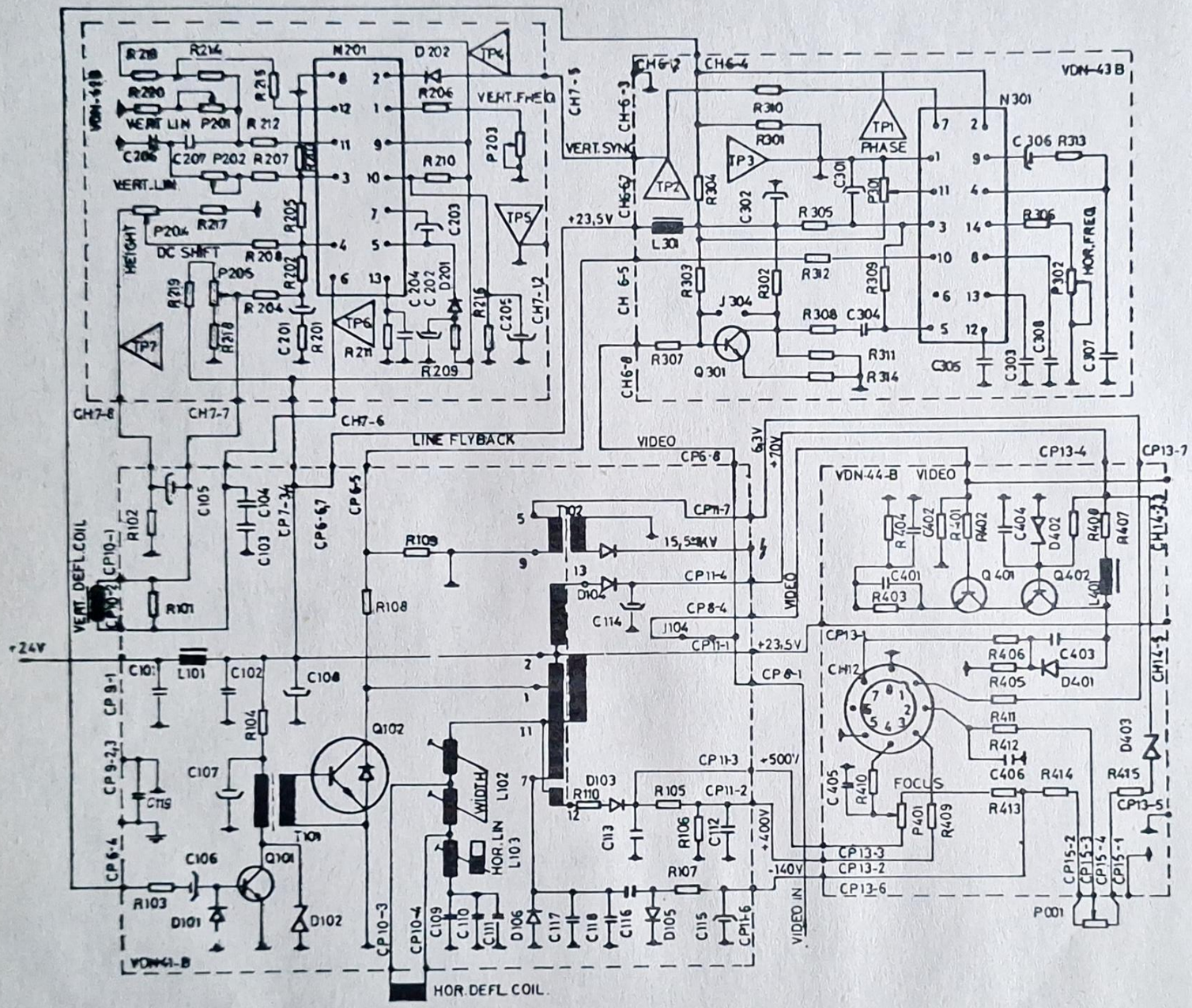

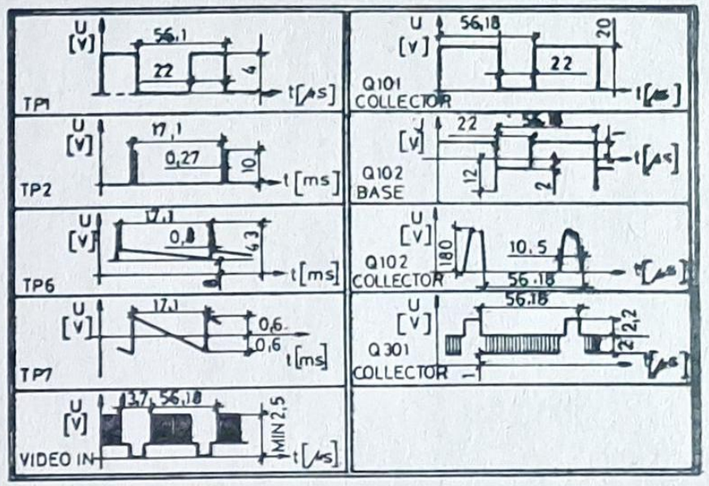

Tervező				Bevonat:	Tömösmentes tekercsű mérőhely	VIDEOTON GYÁMPONT ÁSTECHNIKAI GYÁRA	
Tervező							
Szerk.				Anyag:	M		
Rajzoló							
Ellenőr				Méret:	Súly:	Lapszám:	Összlapszám:
Osztv. v.						Rajzszám	Index
Módosítás	Módosítás	Módosítás leírása	Helyettesíti	Dátum	Ellenőr	21-50965700	00C

Megnevezés: MONITOR LOGIKAI RAJZ

21-50965-000 52578

Meghívó szerelvény | Kerett. egység

Alkalmazás

TS 62

MÓDOSÍTÁST KÖVETŐ LAP

II. 1. melléklet

Módosítás utasítás (39–44)	Mini index (45 46)	Új index (47–49)	Állapot	Módosítás ügyintézője	Dátum	Engedélyezte	Dátum (50–55)	Sorszám (56 57)

Megjegyzések (58–80)

62

Jel (1–4)	Azonosító (5–14)	Ind. (15–17)	FK (18–20)	Megnevezés (21–38)	Megjegyzés	Készítette	Dátum	Ellenőrizte	Dátum	Lapsz.
G111	215096400000A	295		UDN 42 B kártya	92578	Líber	830101.			0104

DARABJEGYZÉK LAP

Azonosító (21–30)	Mini index (31 32)	FK. (33–35)	Megnevezés (36–53)	Fordulat	Állapot
2150964000		945	UDN-B kártya adó		
2150965700		949	kapcs. rajz		
2171503000		241	NYÁK		
2911361015		561	IC db. TDA 2693A		
1979298018		564	Dióda 1N4148		
2913382104		546	kond. 100nF ±20% 100V		
2913440334		546	kond. 330nF ±10% 100V		
2913064105		549	kond. 1μF ±20% 15V ET9-A		
2913212106		549	kond. 10μF ±20% 10V ET5		
2913041325		545	kond. 47μF -10+50% 40V		
2913047328		545	kond. 470μF +100-10% 40V		
2912191101		555	ellenáll. 100 ohm ±10% 0,5W		
2912191109		555	ellenáll. 1 kohm ±10% 0,5W		
2912191203		555	ellenáll. 22 kohm ±10% 0,5W		

Tételszám (54–57)	Mennyiség (58–61)	Mértékegység (62 63)	Kód (64 65)	Sorszám (66 67)	Megjegyzés pozíció jelölés (68–80)	
1	HÚ					
2	HÚ					
3	1 db					
4	1 db				NE01	PHILIPS
5	2 db.				D201; D202	TUNGSRAM
6	2 db				C206; C207	C223 REMIX
7	1 db				C204	C223 REMIX
8	1 db				C201	ERO
9	1 db				C205	ERO
10	1 db				C203	CE1534 MM
11	1 db				C202	CE1534 MM
12	1 db				R204	R7401 REMIX
13	1 db				R205	R7401 REMIX
14	1 db				R203	R7401 REMIX

15
62

Jel (1–4)	Azonosító (5–14)	Ind. (15–17)	FK. (18–20)	Megnevezés	Megjegyzés	Készítette	Dátum	Ellenőrizte	Dátum	Lapsz
G112	2150964000		004	995 UDN 42 B kártya	92579	Líber	830701	[illegible]		0204

-99-

DARABJEGYZÉK LAP

Azonosító (21–30)	Mini index (31–32)	FK. (33–35)	Megnevezés (36–53)	Formátum	Állapot
2912191104		555	Potenc. 100 kohm ±10% 0,5W		
2912004121		551	Ell. 120 ohm ±5% 0,25W		
2912004471		551	Ell. 470 ohm ±5% 0,25W		
2912004821		551	Ell. 820 ohm ±5% 0,25W		
2912004332		551	Ell. 3,3 kohm ±5% 0,25W		
2912004472		551	Ell. 4,7 kohm ±5% 0,25W		
2912004183		551	Ell. 18 kohm ±5% 0,25W		
2912004223		551	Ell. 22 kohm ±5% 0,25W		
2912004333		551	Ell. 33 kohm ±5% 0,25W		
2912004473		551	Ell. 47 kohm ±5% 0,25W		
2912004563		551	Ell. 56 kohm ±5% 0,25W		
2912004823		551	Ell. 82 kohm ±5% 0,25W		
2912004224		551	Ell. 220 kohm ±5% 0,25W		

Tételszám (54–57)	Mennyiség (58–61)	Mértékegység (62–63)	Kód (64–65)	Sorszám (66–67)	Megjegyzés pozíció jelölés (68–80)		
15	1 db				R202	R7401	REMIX
16							
17	1 db				R217	R510	REMIX
18	3 db				R218; R219; R219	R510	REMIX
19	1 db				R201	R510	REMIX
20	1 db				R203	R510	REMIX
21	1 db				R208	R510	REMIX
22	2 db				R202; R210	R510	REMIX
23	1 db				R204	R510	REMIX
24	1 db				R207	R510	REMIX
25	2 db				R205; R206;	R510	REMIX
26	1 db				R211	R510	REMIX
27	1 db				R213	R510	REMIX
28	1 db				R210	R510	REMIX

T5
62

Jel (1–4)	Azonosító (5–14)	Ind. (15–17)	FK. (18–20)	Megnevezés	Megjegyzés	Készítette	Dátum	Ellenőrizte	Dátum	Lapsz
611	2215096400000A		295	VONAKÉ B kártya	52576	Lieber	830701	[illegible]		0304

DARABJEGYZÉK LAP

Azonosító (21–30)	Mini index (31–32)	FK. (33–35)	Megnevezés (36–53)	Formátum	Állapot
2912004334		551	Ell. 330 kohm ±5% 0,25W		
2912004474		551	Ell. 470 kohm ±5% 0,25W		
2912013100		551	Ell. 10 ohm ±5% 2W		
2915086020			Csatlakozó –		
0692322800			Csap ϕ1mm – 5/11 mm		
2914101003		539	Szigetelő gyöngy		
1100042024		411	Csupaszolt drótdarab rézhuzal ϕ0,5		
2182100000		275	Csőbonda		
5111141001 00		276	Kgf. csav. BN 3 x 6		
9351310100		276	Alátét AM3		
9171503960		952	FAT		
9371310100		276	Kf alátét M3		

Tételszám (54–57)	Mennyiség (58–61)	Mértékegység (62–63)	Kód (64–65)	Sorszám (66–67)	Megjegyzés pozíció jelölés (68–80)		
29	1 db				R214	R510	REMIX
30	1 db				R215	R510	REMIX
31							
32	1 db				R209	R510	REMIX
33	1 db				CHT	SSR6	Lumberg
34	4 db				TP4; TP5; TP6; TP7		UT
35	2 db				R209		
36	120 mm				J201; J202; J203; J204; J205;	3x20mm ; 2x30mm	
37	1 db				N201	UT	
38	4 db					MSZ KGST 2653-80	
39	4 db					MSZ KGST 2190-76	
40	41 u						
41	2 db					MSZ 2236-65	

1
62

Jel (1–4)	Azonosító (5–14)	Ind. (15–17)	FK. (18–20)	Megnevezés	Megjegyzés	Készítette	Dátum	Ellenőrizte	Dátum	Lapsz
611	2215096400000A		295	VONAKÉ B kártya	52576	Lieber	830701	[illegible]		0404

-57-

MÓDOSÍTÁS

Index	Mód. szám	Módosítás leírása	Bevezetve	Dátum	Ellenőr

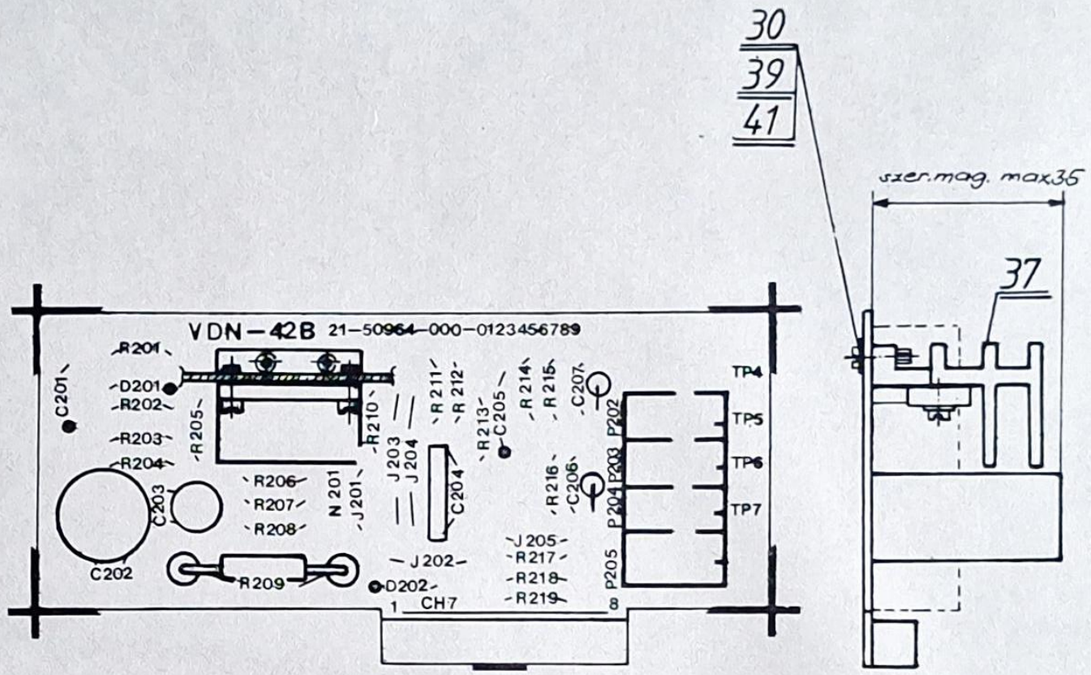

T5
62

21-50964-000	52578
Meghívó szerelvény	Keresk. egység

Tervező				Bevonat:	Tűrésezetlen mér. szerint	VIDEOTON Számítástechnikai Gyára
Tervező		Líber				
Szerk.				Anyag:		
Rajzoló	03 ÜT. 18	Buchwald	P.			
Ellenőr		Szekeres		Méret: / Súly:	Lapszám: 1	Össz. lapszám: 1
Oszt. v.		Barthá			RAJZSZÁM	Index
				Megnevezés: VDN 42B	21-50964600	00 A

MÓDOSÍTÁST KÖVETŐ LAP

II. 1. melléklet

Módosítás utasítás (39–44)	Mint index (45 46)	Új index (47–49)	Állapot	Módosítás ügyintézője	Dátum	Engedélyezte	Dátum (50–55)	Sorszám (56 57)

Megjegyzések (58–80)	

15
62

Jel (1–4)	Azonosító (5–14)	Ind. (15–17)	FK (18–20)	Megnevezés (21–30)	Megjegyzés	Készítette	Dátum	Ellenőrizte	Dátum	Lapsz.
6111	2151013000000A	295		VDN43 B kártya	52578	Lieber	83.07.13			01/04

752285 FNYV 11

DARABJEGYZÉK LAP

Azonosító (21–30)	Mint index (31 32)	FK. (33–35)	Megnevezés (36–53)	Fernaltum	Állapot	Tételszám (54–57)	Mennyiség (58–61)	Mértékegység (62 63)	Kód (64 65)	Sorszám (66 67)	Megjegyzés pozíció jelölés (68–80)		
2151013000		945	VDN43-B kártya bázis			1	Db						
2150925700		945	Monitor kapcs. rajz			2	Db						
2171539000		241	NYÁK			3	1db						
2171539960		952	FÁT			4	db						
2911313010		561	Integrált 64 T84950.2X			5	1db				N301		TUNGSRAM
2911201103		561	Tranzisztor BC549			6	1db				Q301		TUNGSRAM
2913036103		546	Kond. 10nF ±10% 63V			7	1db				C303	C229	REMIX
2913440154		546	Kond. 150nF ±10% 100V			8	1db				C308	C223	REMIX
2913440334		546	Kond. 330nF ±10% 100V			9	2db				C304; C307	CE23	REMIX
2913064105		549	Kond. 1,0μF ±20% 15V			10	1db				C305	ETS-A	ERO
2913212106		549	Kond. 10μF ±20% 10V			11	1db				C306	ETS	ERO
2913041335		545	Kond. 4700μF -10%+50% 40V			12	1db				C302	CE1534	MM
2913041338		545	Kond. 470μF +100% -10% 40V			13	1db				C301	CE1534	MM
2912191502		555	Ellenáll. 5kΩ ±10% 0,5W			14	2db				R301; R302	P7401	REMIX

15
62

Jel (1–4)	Azonosító (5–14)	Ind. (15–17)	FK. (18–20)	Megnevezés	Megjegyzés	Készítette	Dátum	Ellenőrizte	Dátum	Lap
6111	2151013000000A	295		VDN43 B kártya	52578	Lieber	83.07.13			02/04

DARABJEGYZÉK LAP

Azonosító	Mini index	FK.	Megnevezés	Formátum	Állapot	Tételszám	Mennyiség	Mértékegység	Kód	Sorszám	Megjegyzés pozíció jelölés		
21 30	31 32	33 35	36 53			54 57	58 61	62 63	64 65	66 67	80		
2912004470		551	E1.61. 47 ohm ±5% 0,25W			15	1db				R314	R510	REMIX
2912004101		551	E1.61. 100 ohm ±5% 0,25W			16	1db				R313	R510	REMIX
2912004271		551	E1.61. 270 ohm ±5% 0,25W			17	1db				R311	R510	REMIX
2912004471		551	E1.61. 470 ohm ±5% 0,25W			18	1db				R307	R510	REMIX
2912004681		551	E1.61. 680 ohm ±5% 0,25W			19	1db				R301	R510	REMIX
2912004102		551	E1.61. 1kohm ±5% 0,25W			20	3db				R302; R304; R310	R510	REMIX
2912004472		551	E1.61. 4,7kohm ±5% 0,25W			21	1db				R312	R510	REMIX
2912004562		551	E1.61. 5,6kohm ±5% 0,25W			22	1db				R306	R510	REMIX
2912004682		551	E1.61. 6,8kohm ±5% 0,25W			23	1db				R308	R510	REMIX
2912004473		551	E1.61. 47kohm ±5% 0,25W			24	1db				R303	R510	REMIX
2912004105		551	E1.61. 1Mohm ±5% 0,25W			25	1db				R309	R510	REMIX
2912013331		551	E1.61. 330 ohm ±5% 2W			26	1db				R305	R510	REMIX
2914100394		531	Induktivitás 390μH ±10%			27	1db				L301	TE10-3900K	JAHRE
2915086020			Csatlakozó			28	1db				CH6	SSRB	Lumberg

T5
62

Jel	Azonosító	Ind.	FK.	Megnevezés	Megjegyzés	Készítette	Dátum	Ellenőrizte	Dátum	Lapsz
1 4	5 14	15 17	18 20							
61	22151013000004	995		KON 413 3 Kártya	52578	Lieber	830713.			0304

DARABJEGYZÉK LAP

Azonosító	Mini index	FK.	Megnevezés	Formátum	Állapot	Tételszám	Mennyiség	Mértékegység	Kód	Sorszám	Megjegyzés pozíció jelölés		
21 30	31 32	33 35	36 53			54 57	58 61	62 63	64 65	66 67	80		
0692322800			Csavar 6/1mm – 5/11mm			29	3db				TP1, TP2, TP3		VT
2914107003		539	Szigetelő gyöngy			30	2db				R305		
2914020901		412	Kapcsolóhuzal			31	60mm				J301, J302, J303	L=3x20mm	

T5
62

Jel	Azonosító	Ind.	FK.	Megnevezés	Megjegyzés	Készítette	Dátum	Ellenőrizte	Dátum	Lapsz
1 4	5 14	15 17	18 20							
61	22151013000004	995		KON 413 3 Kártya	52578	Lieber	830713.			0404

FNyV 11. — R 86

MÓDOSÍTÁS

Index	Mód. szám	Módosítás leírása	Bevezetve	Dátum	Ellenőr

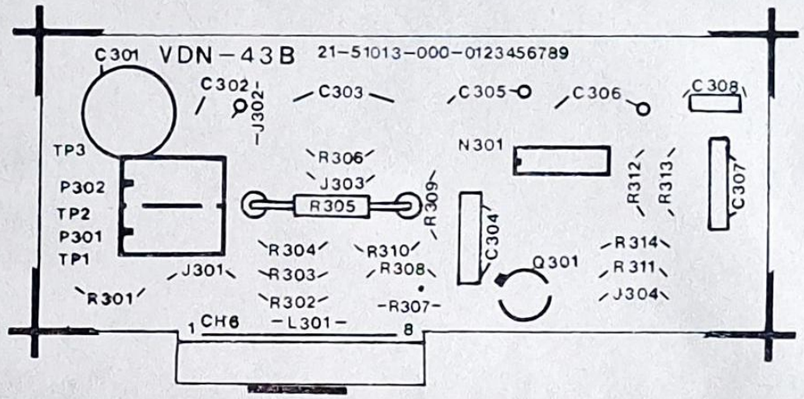

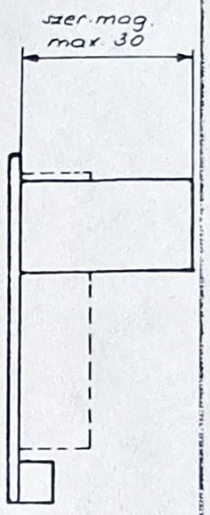

T5
62

21-51013-000	52578
Meghívó szerelvény	Keresk. egység

Tervező				Bevonat:	Tűrésezetlen mér. szerint	VIDEOTON Számítástechnikai Gyára
Tervező						
Szerk.		Lőrc		Anyag:		
Rajzoló	83. OT18.	Budaki				
Ellenőr		Szekeres		Méret: / Súly:	Lapszám: 1	Össz. lapszám: 1
Oszt. v.		Gontha			RAJZSZÁM	Index
				Megnevezés: VDN 43B	21-51013600 00	A

MÓDOSÍTÁST KÖVETŐ LAP

II. 1. melléklet

Módosítás utasítás (39–44)	Mini index (45 46)	Új index (47–49)	Állapot	Módosítás ügyintézője	Dátum	Engedélyezte	Dátum (50–55)	Sorszám (56 57)

Megjegyzések (58–80)

T5
62

Jel (1–4)	Azonosító (5–14)	Ind. (15–17)	FK (18–20)	Megnevezés (21–38)	Megjegyzés	Készítette	Dátum	Ellenőrizte	Dátum	Lapsz.
G111	2151011000001	B	295	VDN 44 B kártya	52578	Liber	830706		830706	0105

752266 FNYV 11. — R 87

DARABJEGYZÉK LAP

Azonosító	Mini index	FK.	Megnevezés	Formátum	Alapd.
21 30	31 32	33 35	36 53		
2151011600		945	Kártya bevit		
2150965700		948	Kapcs rajz		
2171532000		241	NYÁK		
2911217014		561	Tranzisztor BF458		
2911205093		561	Tranzisztor BFW93		
2911106168		563	Zener dióda ZPD 6,2		
2911106146		563	Zener dióda ZPY 4,3		
2913036101		546	Kondenzátor 100pF ±10% 63V		
2913036331		546	Kondenzátor 330pF ±10% 63V		
2913484473		546	Kondenzátor 47nF ±10% 100V		
* 2913440154		546	Kondenzátor 150nF ±10% 100		

Tétel-szám	Mennyi-ség	Mértékegység	Kód	Sorszám	Megjegyzés pozíció jelölés	
54 57	58 61	62 63	64 65	66 67	80	
1	HN					
2	HN					
3	1 db					
4	1 db				Q402	Sescosem
5	1 db				Q401	Siemens
6						
7	1 db				D402	Tungsram
8	1 db				D403	ITT
9						
10	1 db				C402	C229 Remix
11	1 db				C401	C229 Remix
12	1 db				C405	C248 Remix
13	2 db				C406; C404;	C223 Remix

Jel	Azonosító	Ind.	FK	Megnevezés	Megjegyzés	Készítette	Dátum	Ellenőrizte	Dátum	Lapsz
1 4	5 14	15 17	18 20							
9	1122151011000	013	295	VDU 44 B kártya	525718	Liber	830506	[illegible]		0205

T5 62

DARABJEGYZÉK LAP

Azonosító	Mini index	FK.	Megnevezés	Formátum	Alapd.
21 30	31 32	33 35	36 53		
2912367505		555	Potmeter 5 Mohm ±30% 0,4W		
2912004100		551	Ellenállás 10 ohm ±5% 0,25W		
2912004470		551	Ellenállás 47 ohm ±5% 0,25W		
2912004271		551	Ellenállás 270 ohm ±5% 0,25W		
2912004681		551	Ellenállás 680 ohm ±5% 0,25W		
2912004563		551	Ellenállás 56 Kohm ±5% 0,25W		
2912004822		551	Ellenállás 8,2 Kohm ±5% 0,25W		
2912004153		551	Ellenállás 15 Kohm ±5% 0,25W		
2912004224		551	Ellenállás 220 Kohm ±5% 0,25W		
* 2912004684		551	Ellenállás 680 Kohm ±5% 0,25W		

Tétel-szám	Mennyi-ség	Mértékegység	Kód	Sorszám	Megjegyzés pozíció jelölés	
54 57	58 61	62 63	64 65	66 67	80	
14	1 db				R401	Vn 0304-300 Rövidő
15	1 db				R404	R510 Remix
16	2 db				R402; R403	R510 Remix
17	1 db				R406	R510 Remix
18	1 db				R401	R510 Remix
19	1 db				R415	R510 Remix
20	1 db				R412	R510 Remix
21	2 db				R409; R410,	R510 Remix
22	1 db				R413	R510 Remix
23	1 db				R414	R510 Remix

15 62

Jel	Azonosító	Ind.	FK	Megnevezés	Megjegyzés	Készítette	Dátum	Ellenőrizte	Dátum	Lapsz
1 4	5 14	15 17	18 20							
6	1122151011000	013	295	VDU 44 B kártya	525718	Liber	830706	[illegible]		0305

FNyV '' — R 86

DARABJEGYZÉK LAP

Azonosító	Mri index	FK.	Megnevezés	Formátum	Oldalszám	Tételszám	Mennyiség	Mértékegység	Kód	Sorszám	Megjegyzés pozíció jelölés	
21 30	31 32	33 35	36 53			54 57	58 61	62 63	64 65 66	67	80	
2912060022		552	Ellenállás 2,2 ohm ±20% 1W			24	1	db			R411	R617 Remix
2912010472		551	Ellenállás 4,7 Kohm ±5% 1W			25	1	db			R405	R510 Remix
1979213152		552	Ellenállás 1,5 Kohm ±5% 4W			26	1	db			R407	RDR4 Sfernice
2914100822		531	Induktivitás 8,2 uH ±10%			27	1	db			L401	72.10-8R20K Jahre
2911901041		579	Képcső csatlakozó 8+2			28	1	db			CH12	Lumberg
2915082244		401	Csatlakozó 4pól.			29	1	db			CP15	Nr. 2599-4A 10-19-1041 Molex
2914107003		539	Szigelő gyöngy			30	6	db			R407; R408, R411	
1100042024		441	Csupasz ónozott réz-huzal ø 0,5			31	40	mm				J401 DZ0M
8111410100		274	Hgf. csav. BM3x8B			32	1	db			Q402	MSz KGST 2653
8251310100		274	Hl. anya BM3			33	1	db			Q402	MSz 2260-5
8351310100		274	Alátét A M3			34	2	db			Q402	MSz KGST 280-76
8371310100		274	Kf. alátét M3			35	1	db			Q402	MSz 2236-65

T5
62

Jel	Azonosító	Ind.	FK.	Megnevezés	Megjegyzés	Készitette	Dátum	Ellenőrizte	Dátum	Lapsz
1 4	5 14	15 17	18 20							
G	1122151011100000	13	295	VDN 44 B kártya	52578	Liber	830706	[illegible]	830706	0405

DARABJEGYZÉK LAP

Azonosító	Mri index	FK.	Megnevezés	Formátum	Oldalszám	Tételszám	Mennyiség	Mértékegység	Kód	Sorszám	Megjegyzés pozíció jelölés	
21 30	31 32	33 35	36 53			54 57	58 61	62 63	64 65 66	67	80	
2160707000		286	Videoerősítő kábel			36	1	db			V7275	
2160708000		286	Video kook kábel			37	1	db				
2160818000		286	Kecsegő fejelő kábel			38	1	db				
2171532960		953	FA7			39	Hiv.					
2912191104		555	Potmérő 100Kohm ±10% 0,5W			40	1	db			P402	P7401 Remix

T5
62

Jel	Azonosító	Ind.	FK.	Megnevezés	Megjegyzés	Készitette	Dátum	Ellenőrizte	Dátum	Lapsz
1 4	5 14	15 17	18 20							
G	1122151011100000	13	295	VDN 44 B kártya	52578	Liber	830706	[illegible]	830706	0505

FNyV 11. — R 86

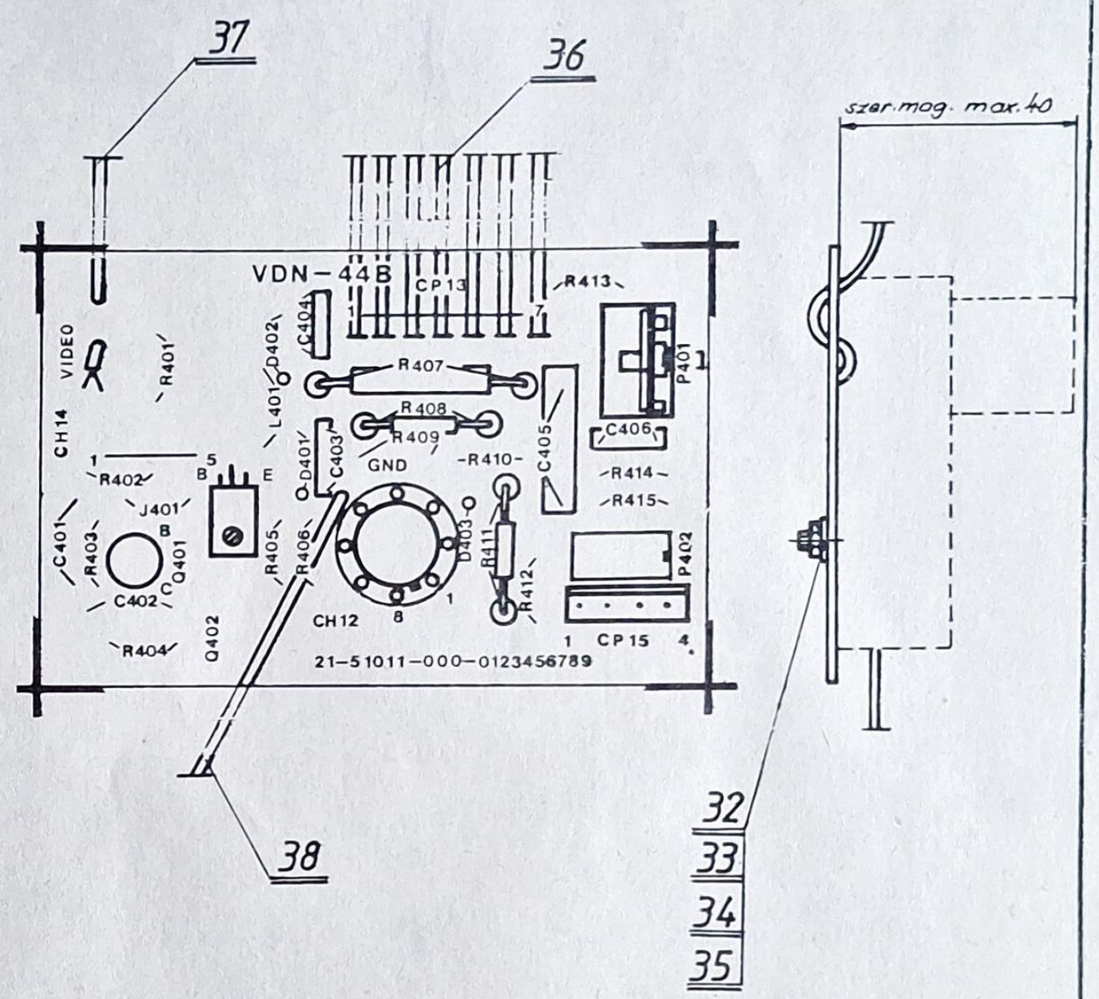

T5
62

21-51011-000	52578
Meghívó szerelvény	Keresk. egység

Tervező				Bevonat:		Tűrésezetlen mér. szerint	VIDEOTON Számítástechnikai Gyára
Tervező							
Szerk.		Libor		Anyag:			
Rajzoló	BS OT.B.	Budai					
Ellenőr		Szekeres		Méret:	Súly:	Lapszám: 1	Össz. lapszám: 1
Oszt. v.		Bartha				RAJZSZÁM	Index
				Megnevezés: VDN 44 B		21-51011 6000	1B

MÓDOSÍTÁST KÖVETŐ LAP

II. 1. melléklet

Módosítás utasítás (39–44)	Mini index (45 46)	Új index (47–49)	Állapot	Módosítás ügyintézője	Dátum	Engedélyezte	Dátum (50–55)	Sorszám (56 57)

Megjegyzések (58–80)	

T5
62

Jel (1–4)	Azonosító (5–14)	Ind. (15–17)	FK (18–20)	Megnevezés (21–30)	Megjegyzés	Készítette	Dátum	Ellenőrizte	Dátum	Lapsz.
G111	2151012000	00B	295	VDN 52-M1 kártya	52578	Szekeres	830628			0104

DARABJEGYZÉK LAP

Azonosító (21–30)	Mini index (31 32)	FK. (33–35)	Megnevezés (36–53)	Für mennyi	Állapot
2151012500		945	VDN 52-M1 kártya belső		
2150835700		948	VDN52 kapcs. rajz		
2171482000		241	szerelt NYAK		
2911403038		573	Integrált áramkör		
2911403151		573	Integrált áramkör		
2911403155		571	Integrált áramkör		
2911123002		567	LED CQX26		
2911123022		567	LED + foglalat		
2916431011		566	Buzzer CMB 06		
2912004680		551	Ellenállás 68 Ohm ±5% 0,25W		
2912004331		551	Ellenállás 330 Ohm ±5% 0,25W		
2912004102		551	Ellenállás 1 kOhm ±5% 0,25W		

Tételszám (54–57)	Mennyiség (58–61)	Mértékegység (62 63)	Kód (64 65)	Sorszám (66 67)	Megjegyzés pozíció jelölés (68–80)
1	Hiv.				
2	Hiv				U7260
3					
4	1db				U7260
5	4db			N4, N5, N6, N7	SN74LS38N
6	1db			N3	74LS157N
7	2db			N1, N2	SN74LS155N
8	1db			LD1	
9	1db			LD2	SDO SD3-1
10	1db			BZ1	STAR
11	1db			R4	R510
12	2db			R2, R3	R510
13	1db			R1	R510

T5
62

Jel (1–4)	Azonosító (5–14)	Ind. (15–17)	FK. (18–20)	Megnevezés	Megjegyzés	Készítette	Dátum	Ellenőrizte	Dátum	Lapsz
G111	2151012000	00B	295	VDN 52-M1 kártya	52578	Szekeres	830628			0204

-69-

DARABJEGYZÉK LAP

Azonosító	Mint index	FK.	Megnevezés	Formátum	Alapsz.	Tételszám	Mennyiség	Mértékegység	Kód	Szerszám	Megjegyzés pozáció jelölés	
21 30	31 32	33 35	36 53			54 57	58 61	62 63	64 65	66 67	80	
1111434410 2		556	Fokozati ellenállás 1,2 KOhm			14	1db				RN3	W 904
2912286009		558	Ellenállás pál 9x2,2 KOhm ±5% 0,1W			15	2db				RN1, RN2	W 904 S
2913066473		549	Kondenzátor 47nF 16V +80-20%			16	10db				C1-C10	RNK-16
2913077226		549	Kondenzátor (szál) 22µF ±20-10% 15V			17	1db				C11	TTE-F
2916098013		408	Rögzítőcsap			18	6db					SD 10.381
2914092251		414	Ónozott rézhuzal Ø0,8mm			19	80mm				4x20; 70; 71; 78; 73	
2181538000		272	Billentyűzet tartó			20	1db					V7260
2186670010		272	Billincs			21	1db					
						22						
2160909000		286	Kábel			23	1db					
2916081012		402	Tolókapcsoló 8pól. DIP			24	1db				SW1	
2916098007		402	Fill. kapcs. Momentanyspace 1001.SD4B1S			25	6db				77, 99, 100, 101 96, 97	MICRO SWITCH

T5
62

Jel	Azonosító	Ind.	FK.	Megnevezés	Megjegyzés	Készitette	Dátum	Ellenőrizte	Dátum	Lapsz
1 4	5 14	15 17	18 20							
G	1122151012000008		299	VDN52-M1 kártya	52578	Szekeres	830628			0304

DARABJEGYZÉK LAP

Azonosító	Mint index	FK.	Megnevezés	Formátum	Alapsz.	Tételszám	Mennyiség	Mértékegység	Kód	Szerszám	Megjegyzés pozáció jelölés	
21 30	31 32	33 35	36 53			54 57	58 61	62 63	64 65	66 67	80	
2916098008		402	Fill. kapcs. Momentanyl. switch 1001.SD4B3S			26	95db				1-76, 78-95, 99	MICRO SWITCH
2916098122		282	Gombsapka szerelvény		BM	27	1db				77	
2181608000		271	Horonyos csav.			28	4db					V7260
8352240100		276	Alátét BM4			29	4db					MSz KGST 280-76
8372240100		276	Kf. alátét M4			30	4db					MSz 2236-76
2182096000		278	Címke			32	1db					
8111410100		276	Hgf. csav. BM3x8			33	2db					MSz KGST 2653
8251310100		276	Hl. anya BM3			34	2db					MSz 2260-5.
8351310100		276	Alátét A M3			35	4db					MSz KGST 280-76
8371310100		276	Kf. alátét M3			36	2db					MSz 2236-75

T5
62

Jel	Azonosító	Ind.	FK.	Megnevezés	Megjegyzés	Készitette	Dátum	Ellenőrizte	Dátum	Lapsz
1 4	5 14	15 17	18 20							
G	1122151012000008		299	VDN52-M1 kártya	52578	Szekeres	830628			0404

FNyV 11. — R 86

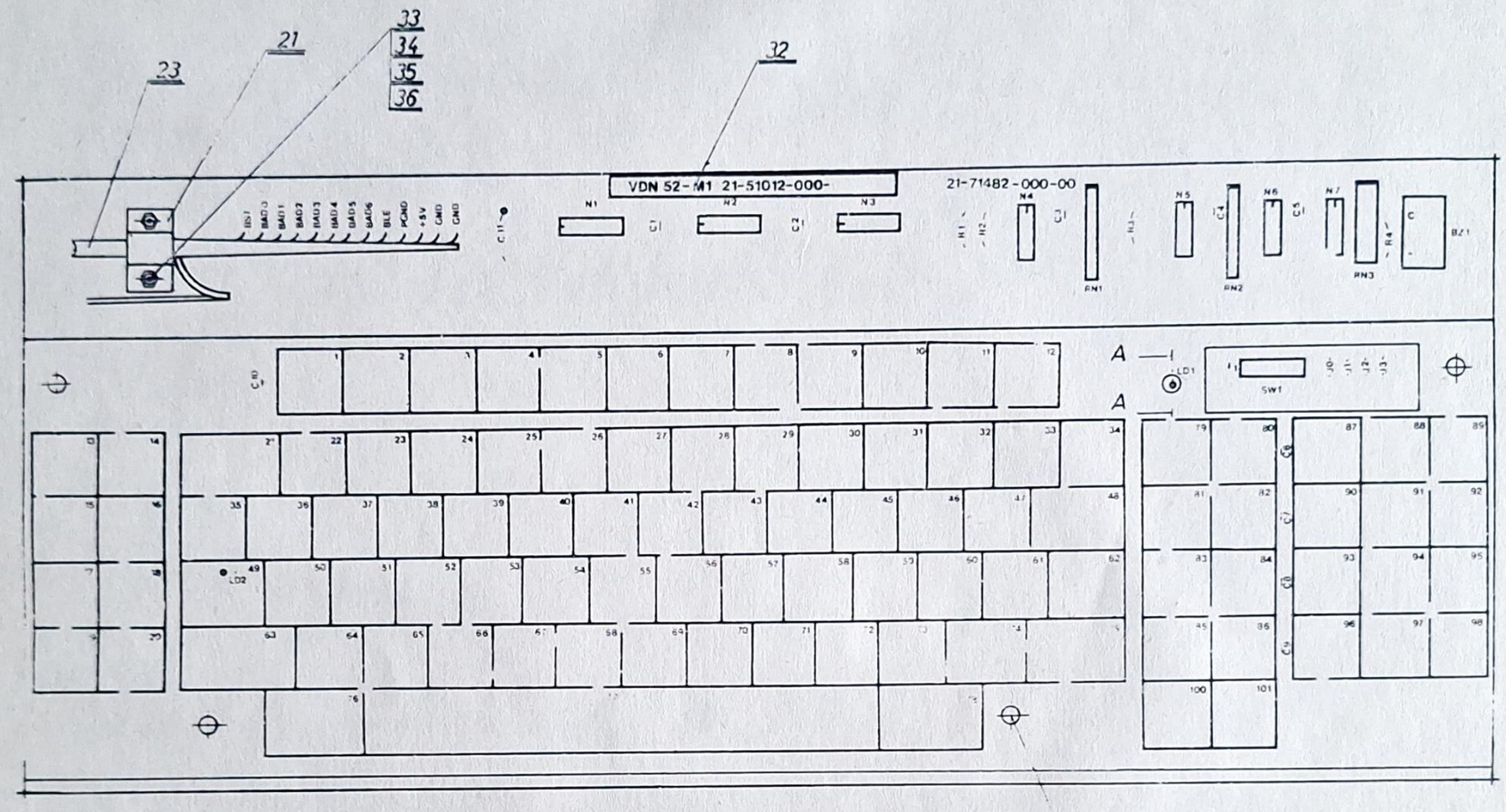

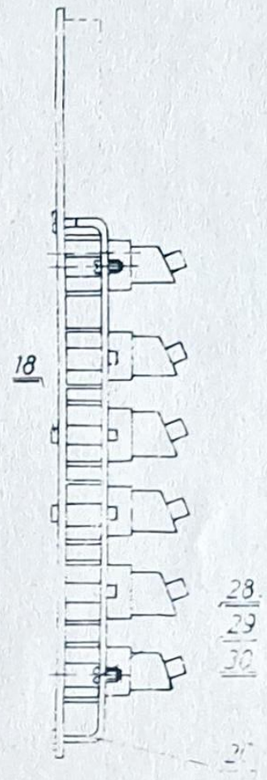

A metszet

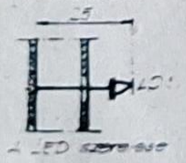

A LED szerelve

T5
62

1:1

VDN52-M1

21-5101260000B

21-50835700000A

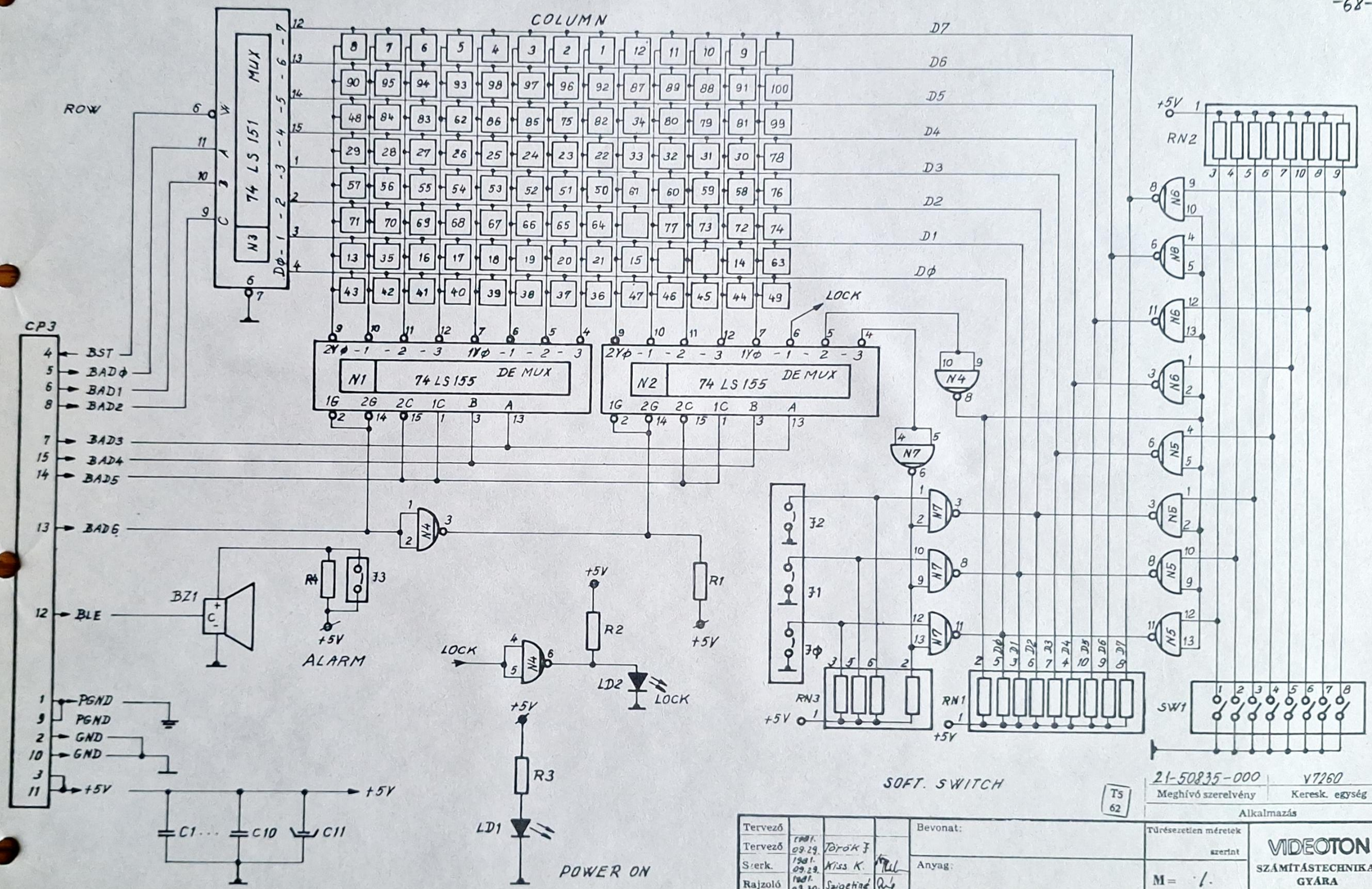

00A	708938	Dokum. ém.	TH.	82.11.26.	
Index	Mód. szám	Módosítás leírása	Bevezette	Dátum	Ellenőr

Tervező				Bevonat:	
Tervező	1981. 09.29.	Török J.			
Szerk.	1981. 09.29.	Kiss K.		Anyag:	
Rajzoló	1981. 09.30.	Szigetiné			
Ellenőr		Mondok		Méret:	Súly:
Oszt. v.		Barótta			
				Megnevezés:	

T5 62

21-50835-000	V7260
Meghívó szerelvény	Keresk. egység
Alkalmazás	

Tűrésezetlen méretek szerint

M = 1/.

VIDEOTON SZÁMÍTÁSTECHNIKAI GYÁRA

Lapsz. 1 | Össz. lapsz. 1

Rajzszám: 21-50835700000A | Index